ОГЛАВЛЕНИЕ

стр.

1. Задвижка МЗ 10885 DN 100 – 250 Pp 100 2
2. Задвижка МЗ 10883 DN 100 – 300 Pp 140 5
3. Задвижка МЗ 10882 DN 100 – 250 Pp 240 8
4. Задвижка МЗ 10881 DN 100 – 150 Pp 255 11
5. Задвижка МЗ 10880 DN 100 – 250 Pp 380 14
6. Задвижка МЗ 101511 DN 80 – 300 PN 100 17
7. Клапан главный предохранительный МЗ 59004-250/400, МЗ 59005-250/400, МЗ 59003-250/400 20
8. Клапан главный предохранительный МЗ 59001-150/200, МЗ 59001-150/200-01, МЗ 59001-150/200-02, МЗ 59002-125/250 22
9. Клапан регулирующий ТС.005 DN 150 Pp 140 24
10. Клапан запорный СА 21098 DN 65 Pp 98 26
11. Клапан запорный СА 21137 DN 50 Pp 137 28
12. Клапан запорный СА 21235 DN 65 Pp 235 30
13. Клапан запорный СА 21250 DN 10 - 40 Pp 250 32
14. Клапан запорный СА 21373 DN 10 - 50 Pp 373 34
15. Клапан запорный СА 23100 DN 6 PN 100 36
16. Клапан запорный СА 25137 DN 10 Pp 137 38
17. Клапан запорный с электроприводом СА 21098 DN 65 Pp 98 40
18. Клапан запорный с электроприводом СА 21137 DN 50 Pp 137 42
19. Клапан запорный с электроприводом СА 21235 DN 65 Pp 235 44
20. Клапан запорный с электроприводом СА 21250 DN 20, 40 Pp 250 46
21. Клапан запорный с электроприводом СА 21373 DN 20, 50 Pp 373 48
22. Клапан регулирующий СА 61002 DN 65 Pp 98 50
23. Клапан регулирующий СА 61004 DN 65 Pp 235 52
24. Клапан регулирующий СА 61002, СА 61003 DN 10, 20 Pp 250 54
25. Клапан регулирующий СА 61003, СА 61004 DN 10, 20 Pp 373 56
23. Опросный лист 59

ЗАДВИЖКА
DN 100 – 250 Pp 100
МЗ 10885

Применяется для перекрытия потока среды на технологических трубопроводах пара и горячей воды ТЭС и энергетических установках высоких параметров.

Сведения об изделии

Технические условия	ТУ У 28.1-00218325-054:2014
Сертификат соответствия*	УкрСЕПРО, ГОСТ Р
Разрешение на применение*	ТР ТС 010/2011; ТР ТС 032/2013

Технические характеристики

DN	100; 175; 225; 250
Pp, МПа (кгс/см²)	9,8 (100)
Герметичность затвора	ГОСТ Р 54808
Присоединение к трубопроводу	под приварку
Тип управления	ручное, электропривод

Условия эксплуатации

Рабочая среда	пар
Температура рабочей среды, ºС	плюс 545
Направление подачи рабочей среды	любое
Установочное положение	Любое в верхней полусфере относительно горизонтальной плоскости. Рекомендуемое – вертикальное, приводом вверх; при установке задвижки с уклоном от вертикальной оси на угол свыше 15° рекомендуется установка опор под бугельный узел или привод

Материалы основных деталей

Наименование детали	Материал
1 – корпус	сталь 15Х1М1Ф, 15Х1М1ФЛ
2 – крышка	сталь 12Х1МФ
3 – затвор	сталь 12Х1МФ
4 – шпиндель	сталь 25Х2М1Ф

Показатели надежности

Назначенный срок службы до первого ремонта, лет	5
Назначенный срок службы корпуса, крышки, часов	200000
Назначенный срок службы выемных деталей, часов	75000
Назначенный ресурс за период 4 года, циклов	500
Средняя наработка на отказ, циклов	250

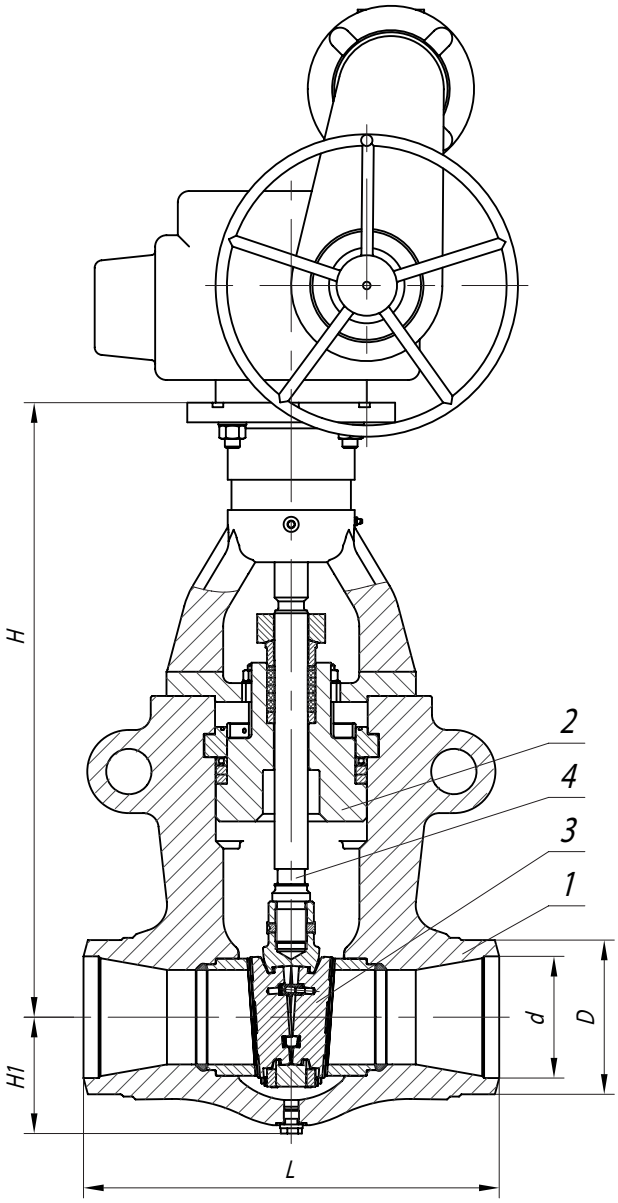

Рис. 1

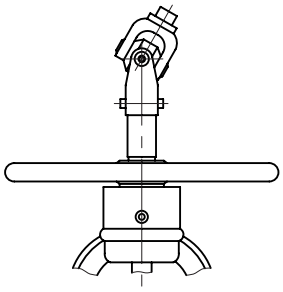

Рис. 2

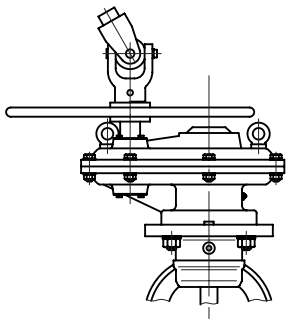

Рис. 3

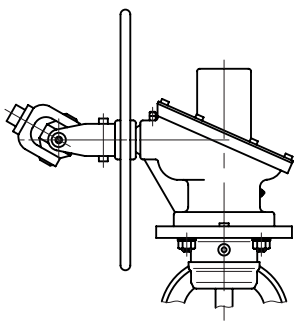

Рис. 4

МЗ 10885

Основные габаритные и присоединительные размеры (мм), масса (кг)

Условное обозначение	DN	L	H	H1	d	D	m**
МЗ 10885-100	100	400	635	140	112	146	192
МЗ 10885-175	175	650	984	188	184	235	617
МЗ 10885-225	225	800	1144	230	230	290	863
МЗ 10885-250	250	900	1430	262	275	349	1839

Варианты исполнений задвижек серии МЗ 10885

Обозначение ПАО «Армапром»	Обозначе-ние аналога ОАО «ЧЗЭМ»	Основные параметры	Тип привода	Материал корпуса	Рис.
МЗ 10885-100-10	1123-100-М-01	**DN 100** **Рр=9,8 (100) МПа** Тр=545°С L=400 мм	маховик	15Х1М1Ф, 15Х1М1ФЛ	2
МЗ 10885-100-11	1123-100-КЗ-01		конический редуктор	15Х1М1Ф, 15Х1М1ФЛ	4
МЗ 10885-100-12	1123-100-ЦЗ-01		цилиндрический редуктор	15Х1М1Ф, 15Х1М1ФЛ	3
МЗ 10885-100	1123-100-ЭМ-01		Н-В-08 У1 (Тула-электропривод)	15Х1М1Ф, 15Х1М1ФЛ	1
МЗ 10885-100-01	1123-100-ЭН-01		ЭП-3-300 (Бетро)	15Х1М1Ф, 15Х1М1ФЛ	1
МЗ 10885-175-11	1013-175-КЗ-01	**DN 175** **Рр=9,8 (100) МПа** Тр=545°С L=650 мм	конический редуктор	15Х1М1ФЛ	4
МЗ 10885-175-12	1013-175-ЦЗ-01		цилиндрический редуктор	15Х1М1ФЛ	3
МЗ 10885-175	1013-175-ЭМ-01		Н-Г-11 У1 (Тула-электропривод)	15Х1М1ФЛ	1
МЗ 10885-175-01	1013-175-ЭН-01		ГИЮМ.303344 (Бетро)	15Х1М1ФЛ	1
МЗ 10885-225-11	885-225-КЗП	**DN 225** **Рр=9,8 (100) МПа** Тр=545°С L=800 мм	конический редуктор	15Х1М1ФЛ	4
МЗ 10885-225-12	885-225-ЦЗП		цилиндрический редуктор	15Х1М1ФЛ	3
МЗ 10885-225	885-225-ЭМП		Н-Г-11 У1 (Тула-электропривод)	15Х1М1ФЛ	1
МЗ 10885-225-01	885-225-ЭНП		ГИЮМ.303344 (Бетро)	15Х1М1ФЛ	1
МЗ 10885-250-11	883-250-КЗП-02	**DN 250** **Рр=9,8 (100) МПа** Тр=545°С L=900 мм	конический редуктор	15Х1М1ФЛ	4
МЗ 10885-250-12	883-250-ЦЗП-02		цилиндрический редуктор	15Х1М1ФЛ	3
МЗ 10885-250	—		Н-Д-17 У1 (Тула-электропривод)	15Х1М1ФЛ	1

При заказе необходимо уточнить тип управления.

Примечание: * Копии действующих сертификатов и разрешений предоставляются по требованию заказчика
** Масса (без учета масс электроприводов, редукторов и маховиков), не более

Производитель оставляет за собой право внесения незначительных изменений в конструкцию изделия, не влияющих на его эксплуатационные характеристики.

ЗАДВИЖКА DN 100 – 300 Pp 140 МЗ 10883

Применяется для перекрытия потока среды на технологических трубопроводах пара и горячей воды ТЭС и энергетических установках высоких параметров.

Сведения об изделии

Технические условия	ТУ У 28.1-00218325-054:2014
Сертификат соответствия*	УкрСЕПРО, ГОСТ Р
Разрешение на применение*	ТР ТС 010/2011; ТР ТС 032/2013

Технические характеристики

DN	100; 175; 200; 250; 300
Pp, МПа (кгс/см²)	13,7 (140)
Герметичность затвора	ГОСТ Р 54808
Присоединение к трубопроводу	под приварку
Тип управления	ручное, электропривод

Условия эксплуатации

Рабочая среда	пар
Температура рабочей среды, °С	плюс 570
Направление подачи рабочей среды	любое
Установочное положение	Любое в верхней полусфере относительно горизонтальной плоскости. Рекомендуемое – вертикальное, приводом вверх; при установке задвижки с уклоном от вертикальной оси на угол свыше 15° рекомендуется установка опор под бугельный узел или привод

Материалы основных деталей

Наименование детали	Материал
1 – корпус	сталь 15Х1М1Ф, 15Х1М1ФЛ
2 – крышка	сталь 12Х1МФ
3 – затвор	сталь 12Х1МФ
4 – шпиндель	сталь 25Х2М1Ф

Показатели надежности

Назначенный срок службы до первого ремонта, лет	5
Назначенный срок службы корпуса, крышки, часов	200000
Назначенный срок службы выемных деталей, часов	75000
Назначенный ресурс за период 4 года, циклов	500
Средняя наработка на отказ, циклов	250

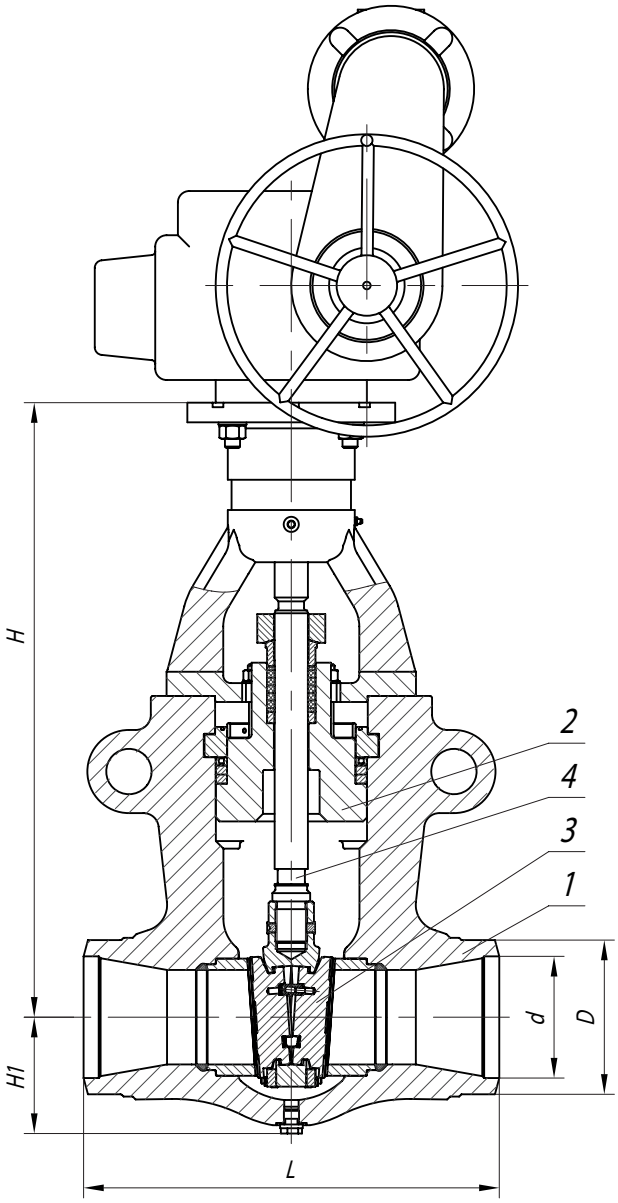

Рис. 1

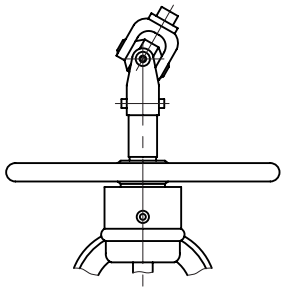

Рис. 2

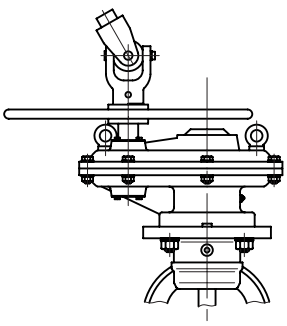

Рис. 3

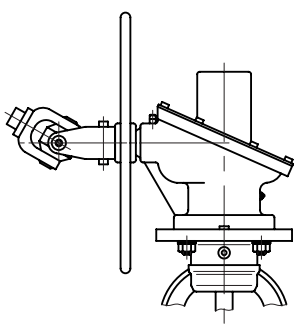

Рис. 4

МЗ 10883

Основные габаритные и присоединительные размеры (мм), масса (кг)

Условное обозначение	DN	L	H	H1	d	D	m**
МЗ 10883-100	100	400	635	140	94	146	192
МЗ 10883-175	175	650	984	188	156	235	617
МЗ 10883-200	200	800	1144	230	203	290	858
МЗ 10883-250	250	900	1412	262	251	349	1928
МЗ 10883-300	300	1000	1412	282	281	406	2186

Варианты исполнений задвижек серии МЗ 10883

Обозначение ПАО «Армапром»	Обозначение аналога ОАО «ЧЗЭМ»	Основные параметры	Тип привода	Материал корпуса	Рис.
МЗ 10883-100-10	1123-100-М	**DN100** **Рр=13,7(140) МПа** Тр=570°С (560°С) L=400 мм	маховик	15Х1М1Ф, 15Х1М1ФЛ	2
МЗ 10883-100-11	1123-100-КЗ		конический редуктор	15Х1М1Ф, 15Х1М1ФЛ	4
МЗ 10883-100-12	1123-100-ЦЗ		цилиндрический редуктор	15Х1М1Ф, 15Х1М1ФЛ	3
МЗ 10883-100	1123-100-ЭМ		Н-В-08 У1 (Тула-электропривод)	15Х1М1Ф, 15Х1М1ФЛ	1
МЗ 10883-100-01	1123-100-ЭН		ЭП-3-300 (Бетро)	15Х1М1Ф, 15Х1М1ФЛ	1
МЗ 10883-175-11	1013-175-КЗ	**DN175** **Рр=13,7(140) МПа** Тр=570°С (560°С) L=650 мм	конический редуктор	15Х1М1ФЛ	4
МЗ 10883-175-12	1013-175-ЦЗ		цилиндрический редуктор	15Х1М1ФЛ	3
МЗ 10883-175	1013-175-ЭМ		Н-Г-11 У1 (Тула-электропривод)	15Х1М1ФЛ	1
МЗ 10883-175-01	1013-175-ЭН		ГИЮМ.303344 (Бетро)	15Х1М1ФЛ	1
МЗ 10883-200-11	1013-200-КЗ	**DN200** **Рр=13,7(140) МПа** Тр=570°С (560°С) L=800 мм	конический редуктор	15Х1М1ФЛ	4
МЗ 10883-200-12	1013-200-ЦЗ		цилиндрический редуктор	15Х1М1ФЛ	3
МЗ 10883-200	1013-200-ЭМ		Н-Г-11 У1 (Тула-электропривод)	15Х1М1ФЛ	1
МЗ 10883-200-01	1013-200-ЭН		ГИЮМ.303344 (Бетро)	15Х1М1ФЛ	1
МЗ 10883-250-11	883-250-КЗ-01	**DN250** **Рр=13,7(140) МПа** Тр=570°С (560°С) L=900 мм	конический редуктор	15Х1М1ФЛ	4
МЗ 10883-250-12	883-250-ЦЗ-01		цилиндрический редуктор	15Х1М1ФЛ	3
МЗ 10883-250	883-250-ЭМ-01		Н-Д-17 У1 (Тула-электропривод)	15Х1М1ФЛ	1
МЗ 10883-300-11	883-300-КЗА	**DN300** **Рр=13,7(140) МПа** Тр=570°С (560°С) L=1000 мм	конический редуктор	15Х1М1ФЛ	4
МЗ 10883-300-12	883-300-ЦЗА		цилиндрический редуктор	15Х1М1ФЛ	3
МЗ 10883-300	883-300-ЭМ		Н-Д-17 У1 (Тула-электропривод)	15Х1М1ФЛ	1

При заказе необходимо уточнить тип управления.

Примечание: * Копии действующих сертификатов и разрешений предоставляются по требованию заказчика
** Масса (без учета масс электроприводов, редукторов и маховиков), не более

Производитель оставляет за собой право внесения незначительных изменений в конструкцию изделия, не влияющих на его эксплуатационные характеристики.

ЗАДВИЖКА
DN 100 – 250 Pp 240
МЗ 10882

Применяется для перекрытия потока среды на технологических трубопроводах пара и горячей воды ТЭС и энергетических установках высоких параметров.

Сведения об изделии

Технические условия	ТУ У 28.1-00218325-054:2014
Сертификат соответствия*	УкрСЕПРО, ГОСТ Р
Разрешение на применение*	ТР ТС 010/2011; ТР ТС 032/2013

Технические характеристики

DN	100; 150; 175; 225; 250
Pp, МПа (кгс/см²)	23,5 (240)
Герметичность затвора	ГОСТ Р 54808
Присоединение к трубопроводу	под приварку
Тип управления	ручное, электропривод

Условия эксплуатации

Рабочая среда	вода
Температура рабочей среды, ºС	плюс 250
Направление подачи рабочей среды	любое
Установочное положение	Любое в верхней полусфере относительно горизонтальной плоскости. Рекомендуемое – вертикальное, приводом вверх; при установке задвижки с уклоном от вертикальной оси на угол свыше 15° рекомендуется установка опор под бугельный узел или привод

Материалы основных деталей

Наименование детали	Материал
1 – корпус	сталь 20, 15ГС, 20ГСЛ
2 – крышка	сталь 15ГС, 20ГСЛ
3 – затвор	сталь 20, 15ГС
4 – шпиндель	сталь 25Х2М1Ф

Показатели надежности

Назначенный срок службы до первого ремонта, лет	5
Назначенный срок службы корпуса, крышки, часов	200000
Назначенный срок службы выемных деталей, часов	75000
Назначенный ресурс за период 4 года, циклов	500
Средняя наработка на отказ, циклов	250

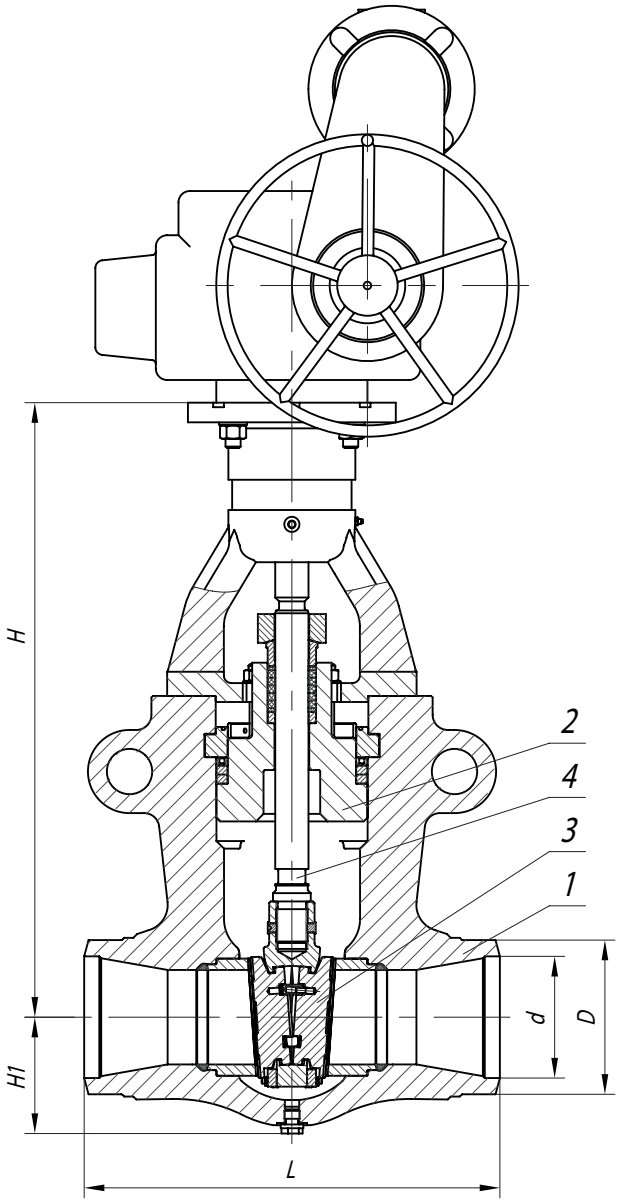

Рис. 1

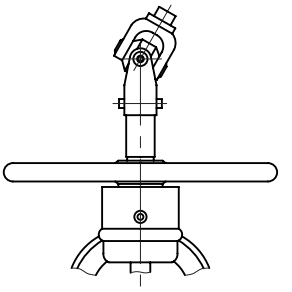

Рис. 2

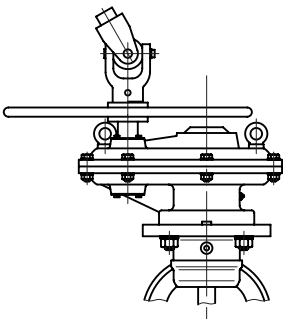

Рис. 3

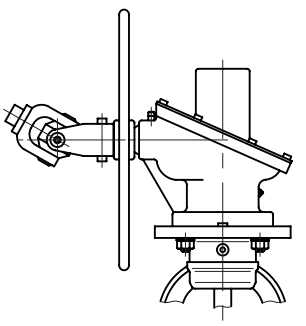

Рис. 4

МЗ 10882

Основные габаритные и присоединительные размеры (мм), масса (кг)

Условное обозначение	DN	L	H	H1	d	D	m**
МЗ 10882-100	100	400	635	140	109	146	235
МЗ 10882-150	150	550	813	154	161	204	392
МЗ 10882-175	175	650	984	188	182	235	617
МЗ 10882-225	225	800	1129	230	230	290	858
МЗ 10882-250	250	850	1129	230	271	340	928

Варианты исполнений задвижек серии МЗ 10882

Обозначение ПАО «Армапром»	Обозначение аналога ОАО «ЧЗЭМ»	Основные параметры	Тип привода	Материал корпуса	Рис.
МЗ 10882-100-10	1120-100-М-01	**DN100 Pp=23,5(240) МПа** Tp=250°C L=400 мм	маховик	20, 15ГС, 20ГСЛ	2
МЗ 10882-100-11	1120-100-КЗ-01		конический редуктор	20, 15ГС, 20ГСЛ	4
МЗ 10882-100-12	1120-100-ЦЗ-01		цилиндрический редуктор	20, 15ГС, 20ГСЛ	3
МЗ 10882-100	1120-100-ЭМ-01		Н-В-08 У1 (Тула-электропривод)	20, 15ГС, 20ГСЛ	1
МЗ 10882-100-01	1120-100-ЭН-01		ЭП-3-300 (Бетро)	20, 15ГС, 20ГСЛ	1
МЗ 10882-100-03	1120-100-ЭК-01		MODACT MON 52033.3813N (ZPA PECKY)	20, 15ГС, 20ГСЛ	1
МЗ 10882-150-11	1012-150-КЗ	**DN150 Pp=23,5(240) МПа** Tp=250°C L=550 мм	конический редуктор	20ГСЛ	4
МЗ 10882-150-12	1012-150-ЦЗ		цилиндрический редуктор	20ГСЛ	3
МЗ 10882-150	1012-150-ЭМ		Н-В-21 У1 (Тула-электропривод)	20ГСЛ	1
МЗ 10882-150-01	1012-150-ЭН		ГИЮМ.303344.001-21 (Бетро)	20ГСЛ	1
МЗ 10882-175-11	1012-175-КЗ	**DN175 Pp=23,5(240) МПа** Tp=250°C L=650 мм	конический редуктор	20ГСЛ	4
МЗ 10882-175-12	1012-175-ЦЗ		цилиндрический редуктор	20ГСЛ	3
МЗ 10882-175	1012-175-ЭМ		Н-Г-11 У1 (Тула-электропривод)	20ГСЛ	1
МЗ 10882-175-01	1012-175-ЭН		ГИЮМ.303344 (Бетро)	20ГСЛ	1
МЗ 10882-225-11	1012-225-КЗ	**DN225 Pp=23,5(240) МПа** Tp=250°C L=800 мм	конический редуктор	20ГСЛ	4
МЗ 10882-225-12	1012-225-ЦЗ		цилиндрический редуктор	20ГСЛ	3
МЗ 10882-225	1012-225-ЭМ		Н-Г-11 У1 (Тула-электропривод)	20ГСЛ	1
МЗ 10882-225-01	1012-225-ЭН		ГИЮМ.303344 (Бетро)	20ГСЛ	1
МЗ 10882-250-11	882-250-КЗП	**DN250 Pp=23,5(240) МПа** Tp=250°C L=850 мм	конический редуктор	20ГСЛ	4
МЗ 10882-250-12	882-250-ЦЗП		цилиндрический редуктор	20ГСЛ	3
МЗ 10882-250	882-250-ЭМП		Н-Г-11 У1 (Тула-электропривод)	20ГСЛ	1
МЗ 10882-250-01	882-250-ЭНП		ГИЮМ.303344 (Бетро)	20ГСЛ	1

При заказе необходимо уточнить тип управления.

Примечание: * Копии действующих сертификатов и разрешений предоставляются по требованию заказчика
** Масса (без учета масс электроприводов, редукторов и маховиков), не более

Производитель оставляет за собой право внесения незначительных изменений в конструкцию изделия, не влияющих на его эксплуатационные характеристики.

ЗАДВИЖКА
DN 100 – 150 Pp 255
МЗ 10881

Применяется для перекрытия потока среды на технологических трубопроводах пара и горячей воды ТЭС и энергетических установках высоких параметров.

Сведения об изделии

Технические условия	ТУ У 28.1-00218325-054:2014
Сертификат соответствия*	УкрСЕПРО, ГОСТ Р
Разрешение на применение*	ТР ТС 010/2011; ТР ТС 032/2013

Технические характеристики

DN	100; 150
Pp, МПа (кгс/см²)	25,0 (255)
Герметичность затвора	ГОСТ Р 54808
Присоединение к трубопроводу	под приварку
Тип управления	ручное, электропривод

Условия эксплуатации

Рабочая среда	пар
Температура рабочей среды, °С	плюс 545
Направление подачи рабочей среды	любое
Установочное положение	Любое в верхней полусфере относительно горизонтальной плоскости. Рекомендуемое – вертикальное, приводом вверх; при установке задвижки с уклоном от вертикальной оси на угол свыше 15° рекомендуется установка опор под бугельный узел или привод

Материалы основных деталей

Наименование детали	Материал
1 – корпус	сталь 15Х1М1Ф, 15Х1М1ФЛ
2 – крышка	сталь 12Х1МФ, 15Х1М1ФЛ
3 – затвор	сталь 12Х1МФ, 15Х1М1ФЛ
4 – шпиндель	сталь 25Х2М1Ф

Показатели надежности

Назначенный срок службы до первого ремонта, лет	5
Назначенный срок службы корпуса, крышки, часов	200000
Назначенный срок службы выемных деталей, часов	75000
Назначенный ресурс за период 4 года, циклов	500
Средняя наработка на отказ, циклов	250

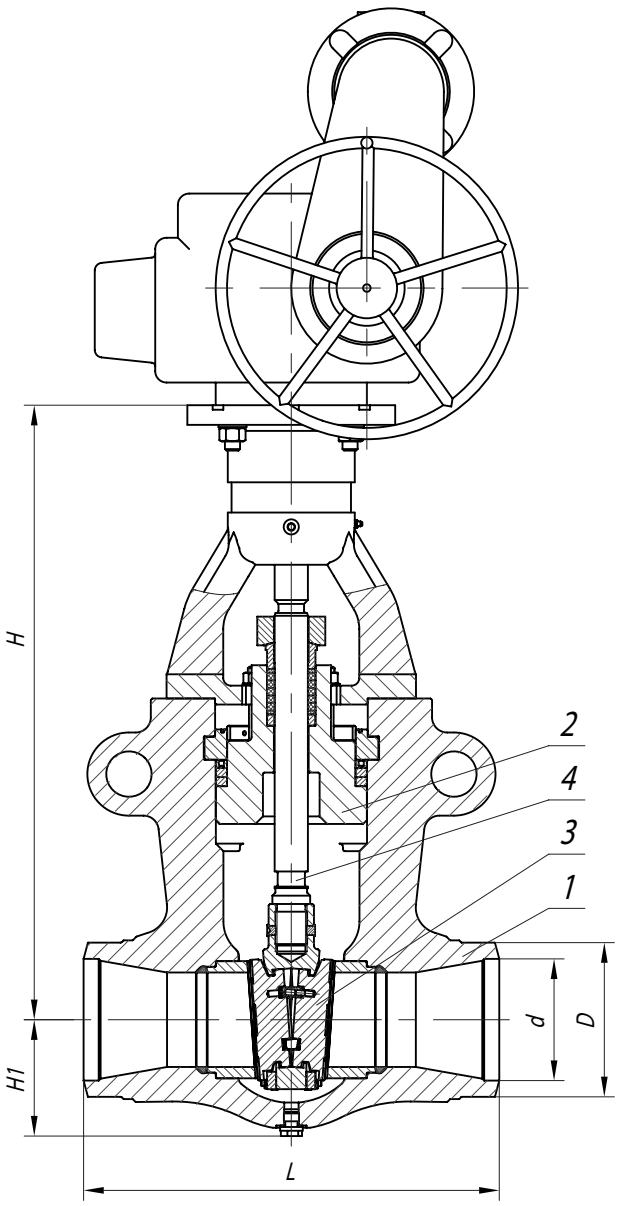

Рис. 1

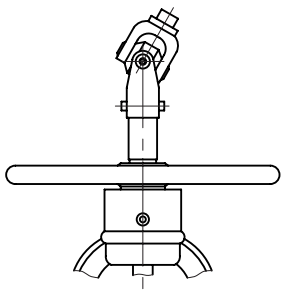

Рис. 2

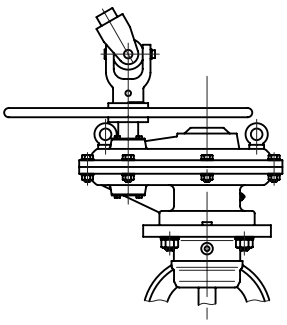

Рис. 3

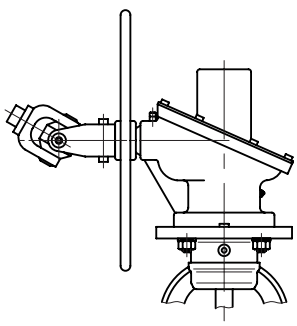

Рис. 4

МЗ 10881

Основные габаритные и присоединительные размеры (мм), масса (кг)

Условное обозначение	DN	L	H	H1	d	D	m**
МЗ 10881-100	100	550	813	182	97	172	470
МЗ 10881-150	150	750	990	217	151	262	671

Варианты исполнений задвижек серии МЗ 10881

Обозначение ПАО «Армапром»	Обозначе-ние аналога ОАО «ЧЗЭМ»	Основные параметры	Тип привода	Материал корпуса	Рис.
МЗ 10881-100-11	881-100-КЗП	**DN100 Pp=25,0(255) МПа** Tp=545°C L=550 мм	конический редуктор	15Х1М1Ф	4
МЗ 10881-100-12	881-100-ЦЗП		цилиндрический редуктор	15Х1М1Ф	3
МЗ 10881-100	881-100-ЭМП		Н-В-21 У1 (Тула-электропривод)	15Х1М1Ф	1
МЗ 10881-100-01	881-100-ЭНП		ГИЮМ.303344 (Бетро)	15Х1М1Ф	1
МЗ 10881-150-11	881-150-КЗП	**DN150 Pp=25,0(255) МПа** Tp=545°C L=750 мм	конический редуктор	15Х1М1ФЛ	4
МЗ 10881-150-12	881-150-ЦЗП		цилиндрический редуктор	15Х1М1ФЛ	3
МЗ 10881-150	881-150-ЭМП		Н-Г-11 У1 (Тула-электропривод)	15Х1М1ФЛ	1
МЗ 10881-150-01	881-150-ЭНП		ГИЮМ.303344 (Бетро)	15Х1М1ФЛ	1

При заказе необходимо уточнить тип управления.

Примечание: * Копии действующих сертификатов и разрешений предоставляются по требованию заказчика
** Масса (без учета масс электроприводов, редукторов и маховиков), не более

Производитель оставляет за собой право внесения незначительных изменений в конструкцию изделия, не влияющих на его эксплуатационные характеристики.

ЗАДВИЖКА
DN 100 – 250 Pp 380
МЗ 10880

Применяется для перекрытия потока среды на технологических трубопроводах пара и горячей воды ТЭС и энергетических установках высоких параметров.

Сведения об изделии

Технические условия	ТУ У 28.1-00218325-054:2014
Сертификат соответствия*	УкрСЕПРО, ГОСТ Р
Разрешение на применение*	ТР ТС 010/2011; ТР ТС 032/2013

Технические характеристики

DN	100; 150; 250
Pp, МПа (кгс/см²)	37,3 (380)
Герметичность затвора	ГОСТ Р 54808
Присоединение к трубопроводу	под приварку
Тип управления	ручное, электропривод

Условия эксплуатации

Рабочая среда	вода
Температура рабочей среды, °С	плюс 280
Направление подачи рабочей среды	любое
Установочное положение	Любое в верхней полусфере относительно горизонтальной плоскости. Рекомендуемое – вертикальное, приводом вверх; при установке задвижки с уклоном от вертикальной оси на угол свыше 15° рекомендуется установка опор под бугельный узел или привод

Материалы основных деталей

Наименование детали	Материал
1 – корпус	сталь 20, 15ГС, 20ГСЛ
2 – крышка	сталь 20ГСЛ
3 – затвор	сталь 20, 15ГС
4 – шпиндель	сталь 25Х2М1Ф

Показатели надежности

Назначенный срок службы до первого ремонта, лет	5
Назначенный срок службы корпуса, крышки, часов	200000
Назначенный срок службы выемных деталей, часов	75000
Назначенный ресурс за период 4 года, циклов	500
Средняя наработка на отказ, циклов	250

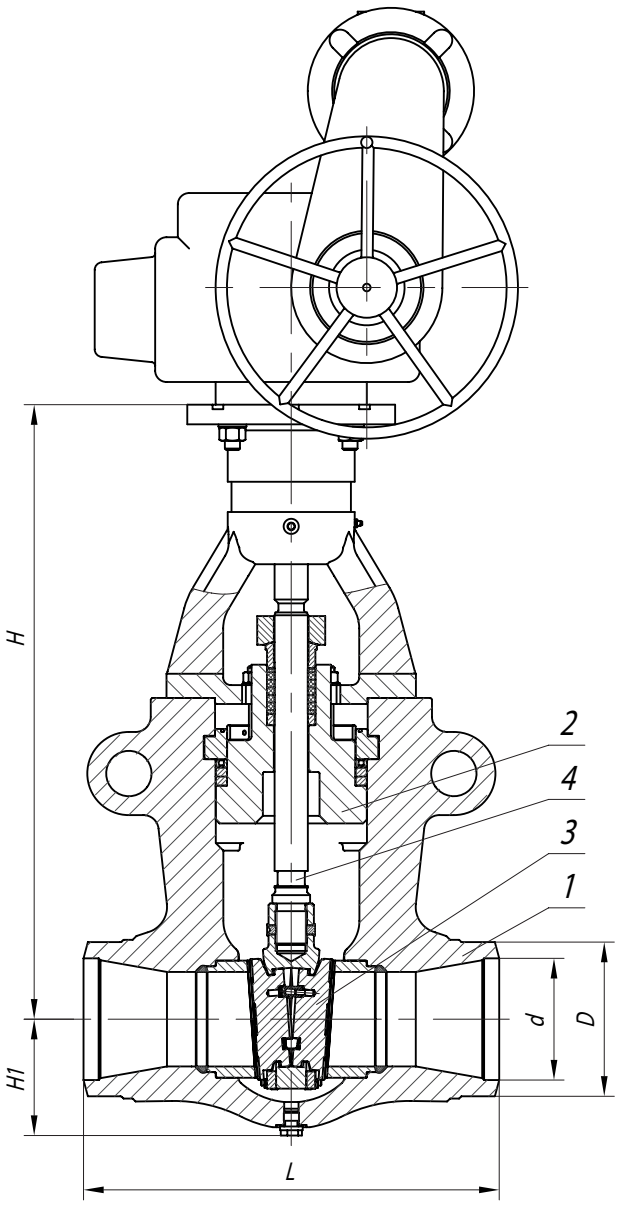

Рис. 1

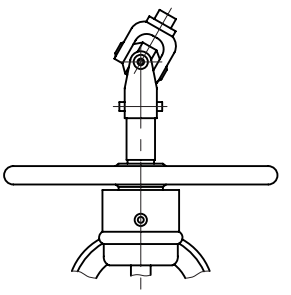

Рис. 2

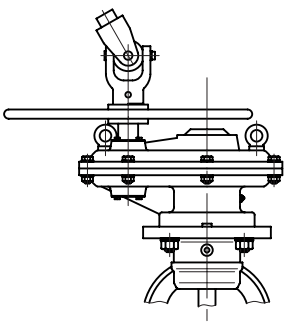

Рис. 3

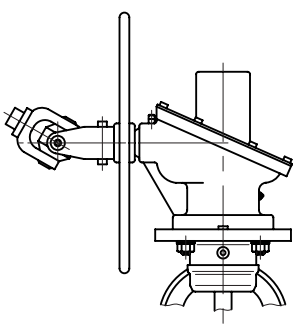

Рис. 4

МЗ 10880

Основные габаритные и присоединительные размеры (мм), масса (кг)

Условное обозначение	DN	L	H	H1	d	D	m**
МЗ 10880-100	100	400	635	140	98	146	225
МЗ 10880-150	150	550	813	168	144	210	446
МЗ 10880-250	250	900	1360	238	245	345	1646

Варианты исполнений задвижек серии МЗ 10880

Обозначение ПАО «Армапром»	Обозначе-ние аналога ОАО «ЧЗЭМ»	Основные параметры	Тип привода	Материал корпуса	Рис.
МЗ 10880-100-11	1120-100-КЗ	**DN100** **Рр=37,3(380) МПа** Тр=280°С L=400 мм	конический редуктор	20, 15ГС	4
МЗ 10880-100-12	1120-100-ЦЗ		цилиндрический редуктор	20, 15ГС	3
МЗ 10880-100	1120-100-ЭМ		Н-В-08 У1 (Тула-электропривод)	20, 15ГС	1
МЗ 10880-100-03	1120-100-ЭК-01		MODACT MON 52033.3813N (ZPA PECKY)	20, 15ГС	1
МЗ 10880-100-01	1120-100-ЭН		ЭП-3-300 (Бетро)	20, 15ГС	1
МЗ 10880-150-11	880-150-КЗ	**DN150** **Рр=37,3(380) МПа** Тр=280°С L=550 мм	конический редуктор	20ГСЛ	4
МЗ 10880-150-12	880-150-ЦЗ		цилиндрический редуктор	20ГСЛ	3
МЗ 10880-150	880-150-ЭМ		Н-В-21 У1 (Тула-электропривод)	20ГСЛ	1
МЗ 10880-150-01	880-150-ЭН		ГИЮМ.303344.001-06 (Бетро)	20ГСЛ	1
МЗ 10880-250-11	880-250-КЗП	**DN250** **Рр=37,3(380) МПа** Тр=280°С L=900 мм	конический редуктор	20ГСЛ	4
МЗ 10880-250-12	880-250-ЦЗП		цилиндрический редуктор	20ГСЛ	3
МЗ 10880-250	880-250-ЭМП		Н-Д-17 У1 (Тула-электропривод)	20ГСЛ	1

При заказе необходимо уточнить тип управления.

Примечание: * Копии действующих сертификатов и разрешений предоставляются по требованию заказчика
** Масса (без учета масс электроприводов, редукторов и маховиков), не более

Производитель оставляет за собой право внесения незначительных изменений в конструкцию изделия, не влияющих на его эксплуатационные характеристики.

ЗАДВИЖКА DN 80 – 300 PN 100 МЗ 101511

Применяется для перекрытия потока среды на технологических трубопроводах пара и горячей воды ТЭС и энергетических установках высоких параметров.

Сведения об изделии

Технические условия	ТУ У 28.1-00218325-054:2014
Сертификат соответствия*	УкрСЕПРО, ГОСТ Р
Разрешение на применение*	ТР ТС 010/2011; ТР ТС 032/2013

Технические характеристики

DN	80; 100; 150; 200; 250; 300
Рр, МПа (кгс/см²)	10,0 (100)
Герметичность затвора	ГОСТ Р 54808
Присоединение к трубопроводу	под приварку
Тип управления	ручное, электропривод

Условия эксплуатации

Рабочая среда	вода, пар
Температура рабочей среды, °С	плюс 450
Направление подачи рабочей среды	любое
Установочное положение	Любое в верхней полусфере относительно горизонтальной плоскости. Рекомендуемое – вертикальное, приводом вверх; при установке задвижки с уклоном от вертикальной оси на угол свыше 15° рекомендуется установка опор под бугельный узел или привод

Материалы основных деталей

Наименование детали	Материал
1 – корпус	сталь 20ГСЛ
2 – крышка	сталь 20ГСЛ
3 – затвор	сталь 20
4 – шпиндель	сталь 25Х2М1Ф

Показатели надежности

Назначенный срок службы до первого ремонта, лет	5
Назначенный срок службы корпуса, крышки, часов	200000
Назначенный срок службы выемных деталей, часов	75000
Назначенный ресурс за период 4 года, циклов	500
Средняя наработка на отказ, циклов	250

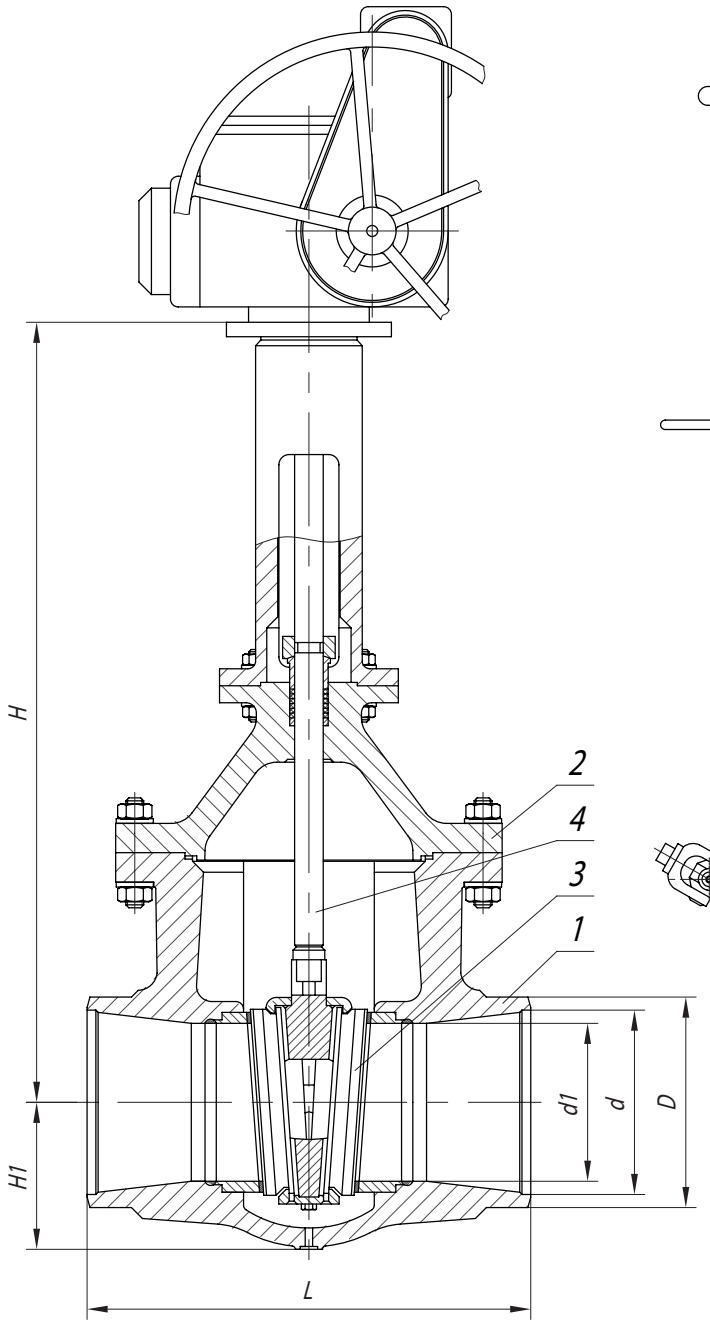

Рис. 1

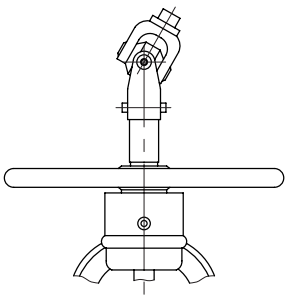

Рис. 2

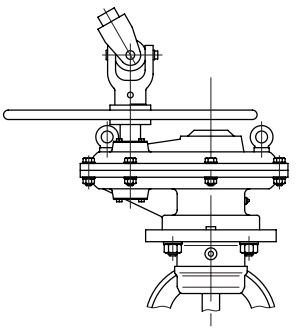

Рис. 3

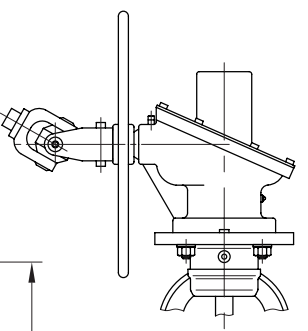

Рис. 4

МЗ 101511

Основные габаритные и присоединительные размеры (мм), масса (кг)

Условное обозначение	DN	L	H	H1	d	d1	D	m**
МЗ 101511-80	80	300	368	95	77	74	90	76
МЗ 101511-100	100	350	468	85	93	74	111	80
МЗ 101511-150	150	450	606	149	142	130	160	150
МЗ 101511-200	200	550	606	149	195	130	220	175
МЗ 101511-250	250	650	826	190	244	210	275	355
МЗ 101511-300	300	750	826	190	290	210	325	370

Варианты исполнений задвижек серии МЗ 101511

Обозначение ПАО «Армапром»	Обозначе-ние аналога ЗАО «БКЗ»	Обозначение аналога ОАО «ЧЗЭМ»	Основные параметры	Тип привода	Марка стали корпуса	Рис.
МЗ 10 1511-80-10	2с-32-1	1511-80-М	**DN 80 PN 100** Тр=450°С L=300 мм	маховик	20ГСЛ	2
МЗ 10 1511-80-11	2с-31-1	1511-80-КЗ		конический редуктор	20ГСЛ	4
МЗ 10 1511-80-12	2с-30-1	1511-80-ЦЗ		цилиндрический редуктор	20ГСЛ	3
МЗ 10 1511-80	—	1511-80-ЭМ		Н-А2-11 У2 (Тула-электропривод)	20ГСЛ	1
МЗ 10 1511-80-01	2с-20-1ЭН	1511-80-ЭН		ЭП-3-100 (Бетро)	20ГСЛ	1
МЗ 10 1511-100-10	2с-32-2	1511-100-М	**DN 100 PN 100** Тр=450°С L=350 мм	маховик	20ГСЛ	2
МЗ 10 1511-100-11	2с-31-2	1511-100-КЗ		конический редуктор	20ГСЛ	4
МЗ 10 1511-100-12	2с-30-2	1511-100-ЦЗ		цилиндрический редуктор	20ГСЛ	3
МЗ 10 1511-100	—	1511-100-ЭМ		Н-А2-11 У2 (Тула-электропривод)	20ГСЛ	1
МЗ 10 1511-100-01	2с-20-2ЭН	1511-100-ЭН		ЭП-3-100 (Бетро)	20ГСЛ	1
МЗ 10 1511-150-10	2с-25-1	1511-150-М	**DN 150 PN 100** Тр=450°С L=450 мм	маховик	20ГСЛ	2
МЗ 10 1511-150-11	2с-29-1	1511-150-КЗ		конический редуктор	20ГСЛ	4
МЗ 10 1511-150-12	2с-28-1	1511-150-ЦЗ		цилиндрический редуктор	20ГСЛ	3
МЗ 10 1511-150	—	1511-150-ЭМ		Н-Б1-02 У2 (Тула-электропривод)	20ГСЛ	1
МЗ 10 1511-150-01	2с-ЭН-1	1511-150-ЭН		ЭП-3-300 (Бетро)	20ГСЛ	1
МЗ 10 1511-200-11	2с-29-2Н	1511-200-КЗ	**DN 200 PN 100** Тр=450°С L=550 мм	конический редуктор	20ГСЛ	4
МЗ 10 1511-200-12	2с-28-2Н	1511-200-ЦЗ		цилиндрический редуктор	20ГСЛ	3
МЗ 10 1511-200	—	1511-200-ЭМ		Н-Б1-02 У2 (Тула-электропривод)	20ГСЛ	1
МЗ 10 1511-200-01	2с-ЭН-2	1511-200-ЭН		ЭП-3-300 (Бетро)	20ГСЛ	1
МЗ 10 1511-250-11	2с-29-3Н	1511-250-КЗ	**DN 250 PN 100** Тр=450°С L=650 мм	конический редуктор	20ГСЛ	4
МЗ 10 1511-250-12	2с-28-3Н	1511-250-ЦЗ		цилиндрический редуктор	20ГСЛ	3
МЗ 10 1511-250	—	1511-250-ЭМ		Н-В-21 У2 (Тула-электропривод)	20ГСЛ	1
МЗ 10 1511-250-01	2с-ЭН-3	—		ГИЮМ.303344.001 (Бетро)	20ГСЛ	1
МЗ 10 1511-300-11	2с-29-4Н	1511-300-КЗ	**DN 300 PN 100** Тр=450°С L=750 мм	конический редуктор	20ГСЛ	4
МЗ 10 1511-300-12	2с-28-4Н	1511-300-ЦЗ		цилиндрический редуктор	20ГСЛ	3
МЗ 10 1511-300	—	—		Н-В-21 У2 (Тула-электропривод)	20ГСЛ	1
МЗ 10 1511-300-01	2с-ЭН-4	1511-300-ЭН		ГИЮМ.303344.001 (Бетро)	20ГСЛ	1

При заказе необходимо уточнить тип управления.

Примечание: * Копии действующих сертификатов и разрешений предоставляются по требованию заказчика
** Масса (без учета масс электроприводов, редукторов и маховиков), не более

Производитель оставляет за собой право внесения незначительных изменений в конструкцию изделия, не влияющих на его эксплуатационные характеристики.

КЛАПАН ГЛАВНЫЙ ПРЕДОХРАНИТЕЛЬНЫЙ
DN 250/400 Pp 8 – 12
МЗ 59004–250/400

DN 250/400 Pp 41
МЗ 59005–250/400

DN 250/400 Pp 13 – 44
МЗ 59003–250/400

Предназначен для безопасной работы котлоагрегатов, сосудов и систем, работающих под давлением, и защиты их от повышения давления свыше допустимой величины.

Сведения об изделии

Технические условия	ТУ У 28.1-00218325-056:2014
Сертификат соответствия*	УкрСЕПРО, ГОСТ Р
Разрешение на применение*	ТР ТС 010/2011; ТР ТС 032/2013

Технические характеристики

DN	250/400
Pp, МПа (кгс/см²)	0,8 – 1,2 (8 - 12); 4,0 (41); 1,3 – 4,1 (13 - 44)
Герметичность затвора	ГОСТ 9544
Присоединение к трубопроводу	под приварку
Тип управления	сервопривод

Условия эксплуатации

Рабочая среда	пар
Температура рабочей среды, °С	плюс 450 для МЗ 59003-250/400, МЗ 59004-250/400 плюс 545 для МЗ 59005-250/400
Направление подачи рабочей среды	на золотник
Установочное положение	на горизонтальном участке трубопровода направлением штока вверх

Материалы основных деталей

Наименование детали	Материал
Корпус	сталь 20ГСЛ (МЗ 59003-250/400, МЗ 59004-250/400) сталь 15Х1М1ФЛ (МЗ 59005-250/400)

Показатели надежности

Назначенный срок службы до первого ремонта, лет	5
Назначенный срок службы корпусных деталей, часов	200000
Назначенный срок службы выемных деталей, часов	75000
Назначенный ресурс за период 4 года, циклов	400
Средняя наработка на отказ, циклов	200

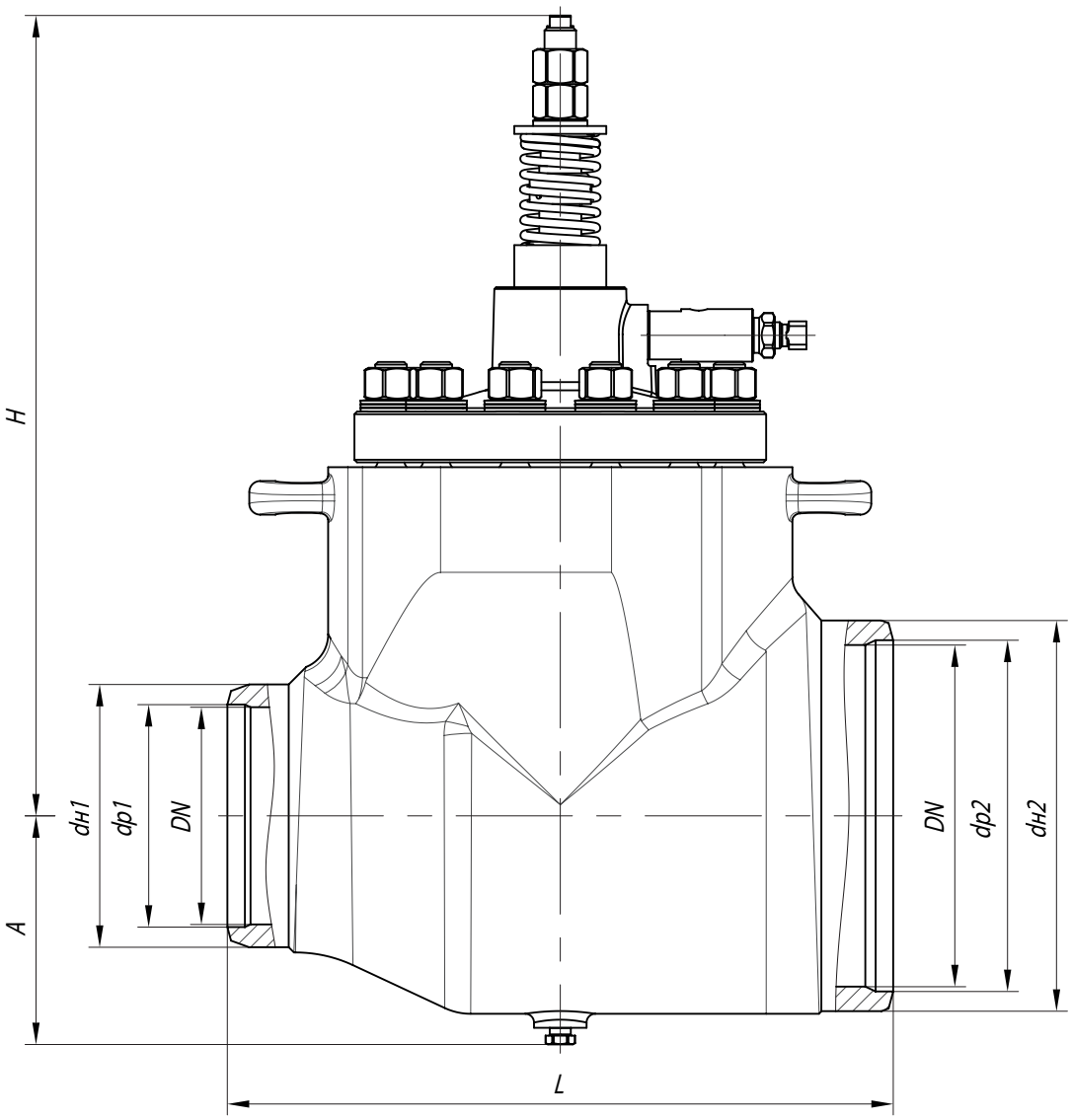

МЗ 59004-250/400, МЗ 59005-250/400, МЗ 59003-250/400

Основные габаритные и присоединительные размеры (мм), масса (кг)

Условное обозначение	Аналог производства ОАО «ЧЗЭМ»	DN	L	H	A	dp1	dн1	dp2	dн2	m**
МЗ 59004-250/400	111-250/400-0б	250/400	760	914	261	254	285	401	440	760
МЗ 59005-250/400	694-250/400-0б	250/400	760	1228	261	248	285	390	440	770
МЗ 59003-250/400	111-250/400-0б-01	250/400	760	1228	261	254	285	401	440	770

Примечание * Копии действующих сертификатов и разрешений предоставляются по требованию заказчика
** Масса, не более

Производитель оставляет за собой право внесения незначительных изменений в конструкцию изделия, не влияющих на его эксплуатационные характеристики.

КЛАПАН ГЛАВНЫЙ ПРЕДОХРАНИТЕЛЬНЫЙ

DN 150/200 Pp 100 МЗ 59001–150/200–02

DN 150/200 Pp 140 МЗ 59001–150/200–01

DN 150/200 Pp 140 МЗ 59001–150/200

DN 125/250 Pp 255 МЗ 59002–125/250

Предназначен для безопасной работы котлоагрегатов, сосудов и систем, работающих под давлением, и защиты их от повышения давления свыше допустимой величины.

Сведения об изделии

Технические условия	ТУ У 28.1-00218325-056:2014
Сертификат соответствия*	УкрСЕПРО, ГОСТ Р
Разрешение на применение*	ТР ТС 010/2011; ТР ТС 032/2013

Технические характеристики

DN	125/250, 150/200
Pp, МПа (кгс/см²)	9,8 (100); 13,7 (140); 25,0 (255)
Герметичность затвора	ГОСТ 9544
Присоединение к трубопроводу	под приварку
Тип управления	сервопривод

Условия эксплуатации

Рабочая среда	пар
Температура рабочей среды, °С	плюс 540 для МЗ 59001-150/200-02 плюс 545 для МЗ 59002-150/250 плюс 560 для МЗ 59001-150/200 плюс 570 для МЗ 59001-150/200-01
Направление подачи рабочей среды	на золотник
Установочное положение	на горизонтальном участке трубопровода вертикально

Материалы основных деталей

Наименование детали	Материал
Корпус	сталь 15Х1М1ФЛ

Показатели надежности

Назначенный срок службы до первого ремонта, лет	5
Назначенный срок службы корпусных деталей, часов	200000
Назначенный срок службы выемных деталей, часов	75000
Назначенный ресурс за период 4 года, циклов	400
Средняя наработка на отказ, циклов	200

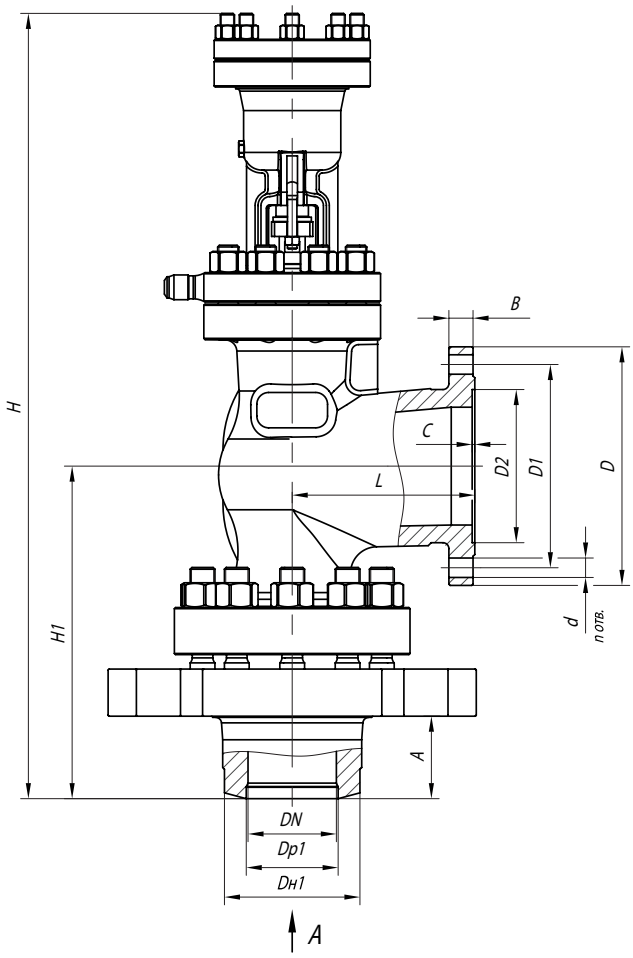

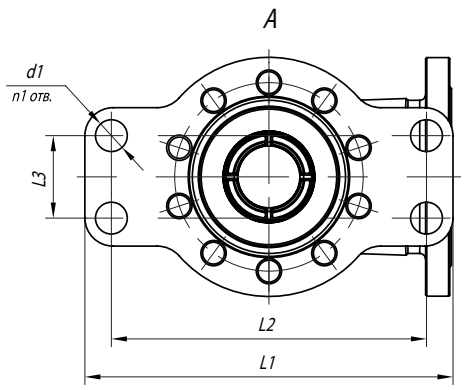

МЗ 59001-150/200-02, МЗ 59001-150/200, МЗ 59001-150/200-01, МЗ 59002-125/250

Основные габаритные и присоединительные размеры (мм), масса (кг)

Условное обозначение	Аналог производства ОАО «ЧЗЭМ»	DN	L	L1	L2	L3	H	H1	A	B	C
МЗ 59001-150/200-02	392-175/95-0^{г}-01	150/200	310	625	535	140	1333	435	140	41	4,5
МЗ 59001-150/200	392-175/95-0^{г}	150/200	310	625	535	140	1333	435	140	41	4,5
МЗ 59001-150/200-01	—	150/200	310	625	535	140	1333	435	140	41	4,5
МЗ 59002-125/250	875-125-0	125/250	380	625	535	140	1690	435	195	60	4,5

Условное обозначение	Аналог производства ОАО «ЧЗЭМ»	DN	D	D1	D2	n	d	n1	d1	dp1	dн1	m**
МЗ 59001-150/200-02	392-175/95-0^{г}-01	150/200	405	345	260	12	33	4	54	156	230	490
МЗ 59001-150/200	392-175/95-0^{г}	150/200	405	345	260	12	33	4	54	156	230	490
МЗ 59001-150/200-01	—	150/200	405	345	260	12	33	4	54	156	230	490
МЗ 59002-125/250	875-125-0	125/250	500	430	313	12	41	4	54	120	210	640

Примечание * Копии действующих сертификатов и разрешений предоставляются по требованию заказчика
** Масса, не более

Производитель оставляет за собой право внесения незначительных изменений в конструкцию изделия, не влияющих на его эксплуатационные характеристики.

КЛАПАН РЕГУЛИРУЮЩИЙ DN 150 Pp 140 ТС.005

(аналог 977–175 Э^{А})

Применяется в качестве регулирующего устройства на технологических трубопроводах пара и горячей воды ТЭС и энергетических установках высоких параметров.

Сведения об изделии

Технические условия	ТУ У 28.1-00218325-058:2014
Сертификат соответствия*	УкрСЕПРО, ГОСТ Р
Разрешение на применение*	ТР ТС 010/2011; ТР ТС 032/2013

Технические характеристики

DN	150
Pp, МПа (кгс/см²)	13,7 (140)
Герметичность затвора	ГОСТ 9544
Присоединение к трубопроводу	под приварку
Тип управления	электропривод МОР 630/9450-35 (мощность 2,2 кВт)

Условия эксплуатации

Рабочая среда	пар
Температура рабочей среды, ºС	плюс 560
Направление подачи рабочей среды	согласно стрелки на рисунке
Установочное положение	на горизонтальном участке трубопровода приводом вверх

Материалы основных деталей

Наименование детали	Материал
Корпус	сталь 15Х1М1ФЛ

Показатели надежности

Назначенный срок службы до первого ремонта, лет	5
Назначенный срок службы корпусных деталей, часов	200000
Назначенный срок службы выемных деталей, часов	30000
Средняя наработка на отказ, циклов	300

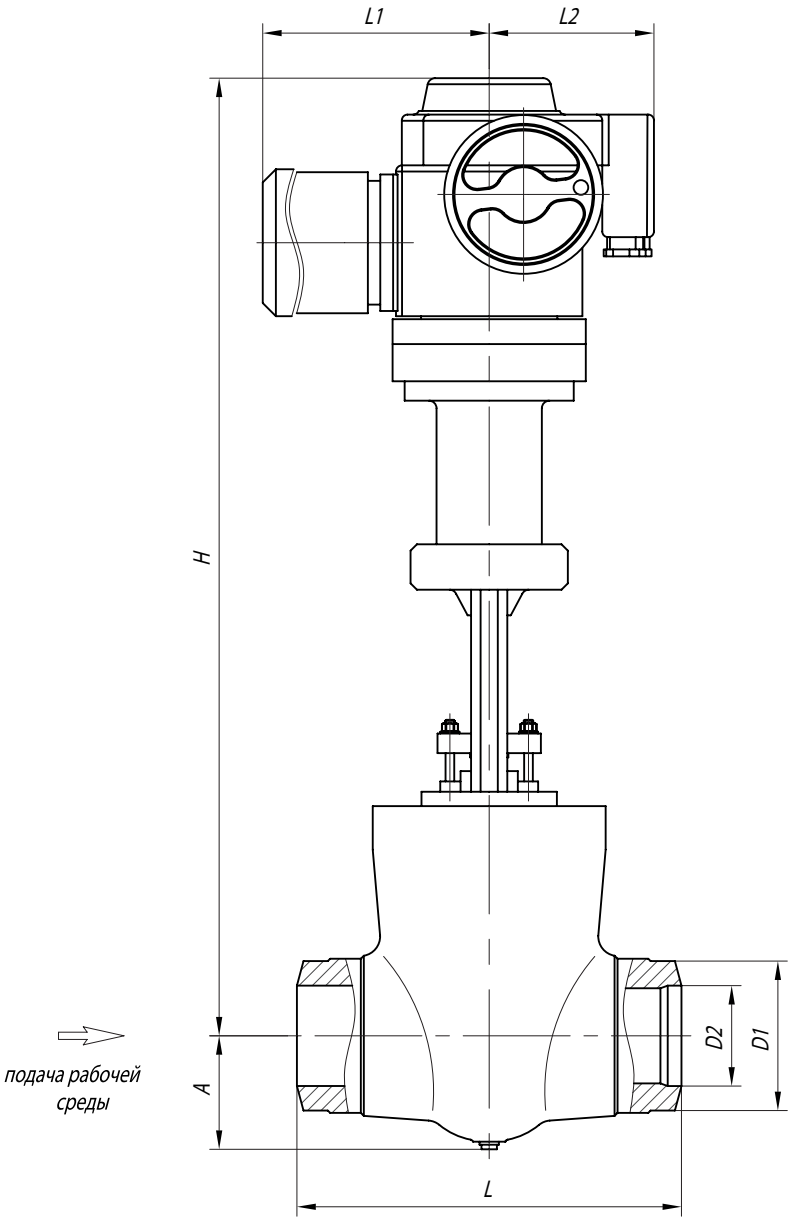

TC.005

Основные габаритные и присоединительные размеры (мм), масса (кг)

DN	L	L1	L2	D1	D2	A	H	m**
150	600	519	258	156	235	177	1497	508

Примечание * Копии действующих сертификатов и разрешений предоставляются по требованию заказчика
** Масса, не более

Производитель оставляет за собой право внесения незначительных изменений в конструкцию изделия, не влияющих на его эксплуатационные характеристики.

КЛАПАН ЗАПОРНЫЙ DN 65 Pp 98 СА 21098-065 (аналог 1057-65-0)

Применяется для перекрытия потока среды на технологических трубопроводах пара и горячей воды ТЭС и энергетических установках высоких параметров.

Сведения об изделии

Технические условия	ТУ У 29.1-14308859-011:2011
Сертификат соответствия*	УкрСЕПРО, ГОСТ Р
Разрешение на применение*	ТР ТС 010/2011; ТР ТС 032/2013

Технические характеристики

DN	65
Pp, МПа (кгс/см²)	9,8 (98)
Герметичность затвора	ГОСТ 9544
Присоединение к трубопроводу	под приварку
Тип управления	ручное

Условия эксплуатации

Рабочая среда	пар
Температура рабочей среды, °С	плюс 540
Направление подачи рабочей среды	любое
Установочное положение	любое

Материалы основных деталей

Наименование детали	Материал
Корпус	сталь 12Х1МФ

Показатели надежности

Назначенный срок службы до первого ремонта, лет	5
Назначенный срок службы корпусных деталей, часов	200000
Назначенный срок службы выемных деталей, часов	75000
Средняя наработка на отказ, циклов	400

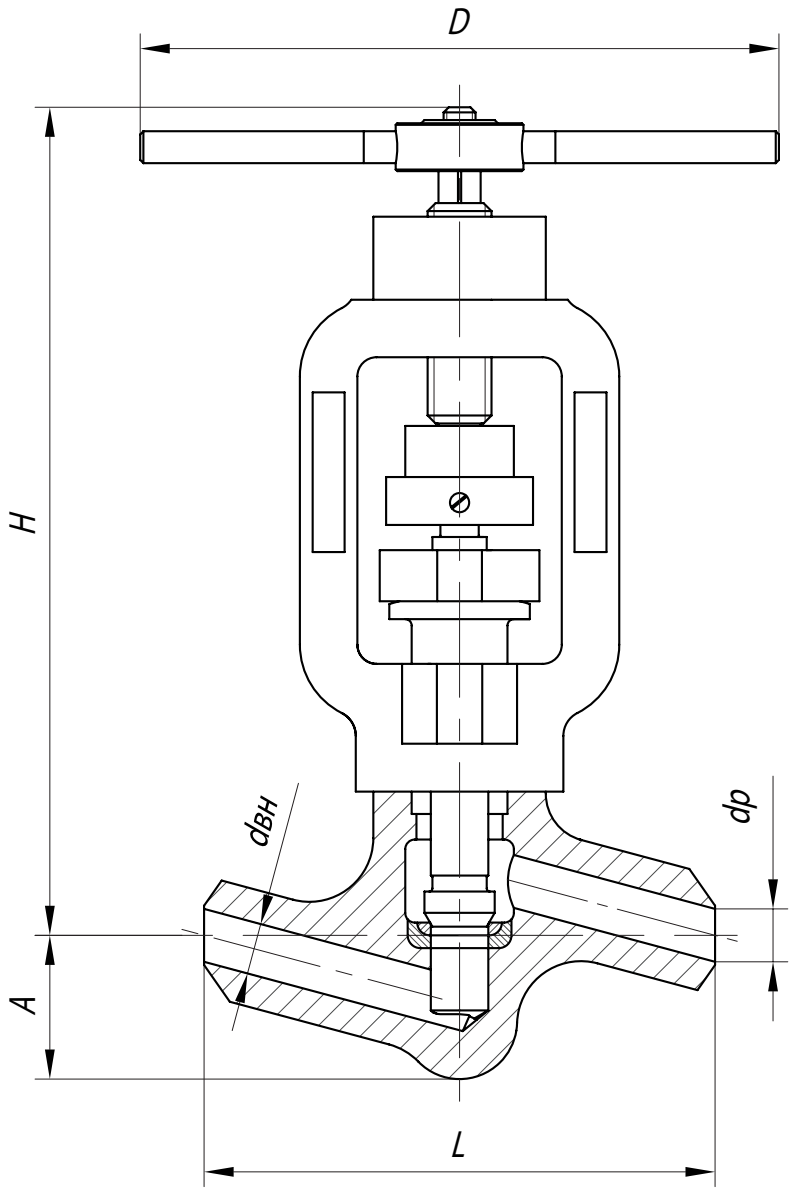

СА 21098-065

Основные габаритные и присоединительные размеры (мм), масса (кг)

dp	dвн	L	D	A	H	m**
64	—	250	360	95	528	39,5

Примечание * Копии действующих сертификатов и разрешений предоставляются по требованию заказчика
** Масса, не более

Производитель оставляет за собой право внесения незначительных изменений в конструкцию изделия, не влияющих на его эксплуатационные характеристики.

КЛАПАН ЗАПОРНЫЙ DN 50 Pp 137 CA 21137-050 (аналог 1053-50-0)

Применяется для перекрытия потока среды на технологических трубопроводах пара и горячей воды ТЭС и энергетических установках высоких параметров.

Сведения об изделии

Технические условия	ТУ У 29.1-14308859-011:2011
Сертификат соответствия*	УкрСЕПРО, ГОСТ Р
Разрешение на применение*	ТР ТС 010/2011; ТР ТС 032/2013

Технические характеристики

DN	50
Pp, МПа (кгс/см²)	13,7 (137)
Герметичность затвора	ГОСТ 9544
Присоединение к трубопроводу	под приварку
Тип управления	ручное

Условия эксплуатации

Рабочая среда	пар
Температура рабочей среды, °С	плюс 560
Направление подачи рабочей среды	любое
Установочное положение	любое

Материалы основных деталей

Наименование детали	Материал
Корпус	сталь 12Х1МФ

Показатели надежности

Назначенный срок службы до первого ремонта, лет	5
Назначенный срок службы корпусных деталей, часов	200000
Назначенный срок службы выемных деталей, часов	75000
Средняя наработка на отказ, циклов	400

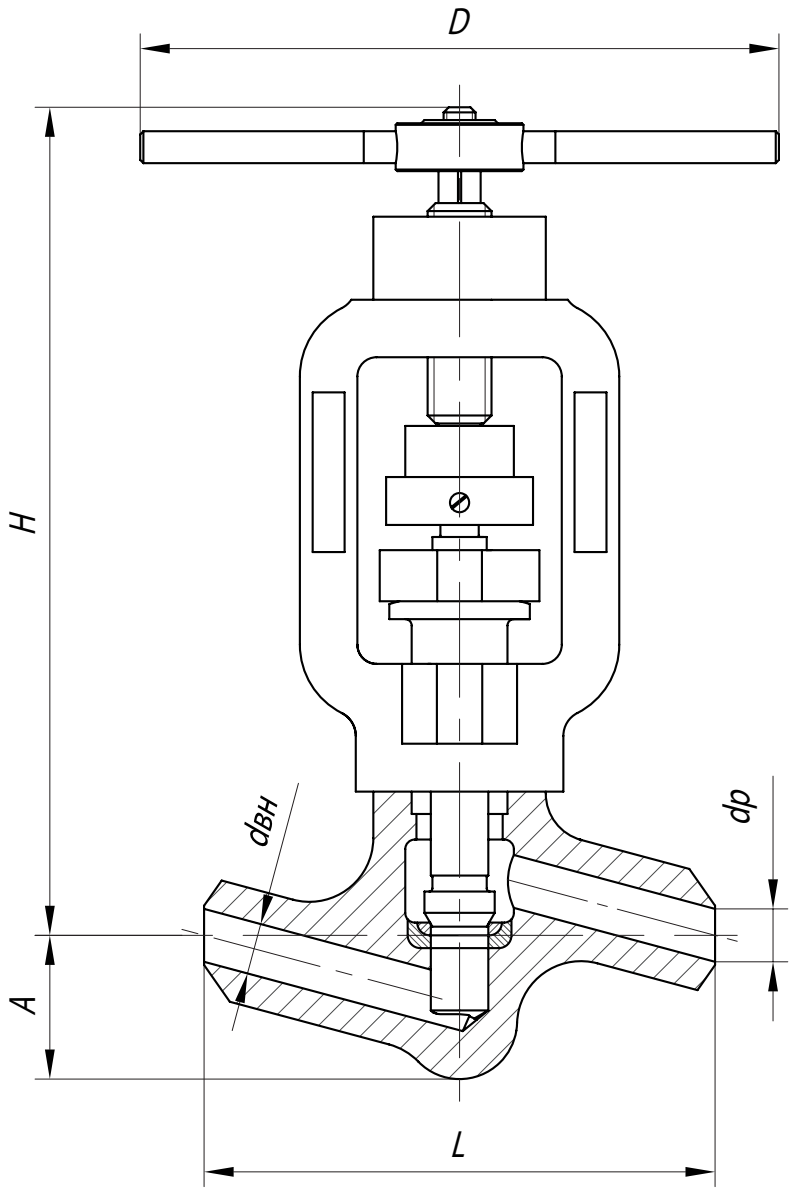

СА 21137-050

Основные габаритные и присоединительные размеры (мм), масса (кг)

dp	dвн	L	D	A	H	m**
64	—	250	360	95	525	39,5

Примечание * Копии действующих сертификатов и разрешений предоставляются по требованию заказчика
** Масса, не более

Производитель оставляет за собой право внесения незначительных изменений в конструкцию изделия, не влияющих на его эксплуатационные характеристики.

КЛАПАН ЗАПОРНЫЙ DN 65 Pp 235 CA 21235-065 (аналог 1052-65-0)

Применяется для перекрытия потока среды на технологических трубопроводах пара и горячей воды ТЭС и энергетических установках высоких параметров.

Сведения об изделии

Технические условия	ТУ У 29.1-14308859-011:2011
Сертификат соответствия*	УкрСЕПРО, ГОСТ Р
Разрешение на применение*	ТР ТС 010/2011; ТР ТС 032/2013

Технические характеристики

DN	65
Pp, МПа (кгс/см²)	23,5 (235)
Герметичность затвора	ГОСТ 9544
Присоединение к трубопроводу	под приварку
Тип управления	ручное

Условия эксплуатации

Рабочая среда	вода
Температура рабочей среды, °С	плюс 250
Направление подачи рабочей среды	любое
Установочное положение	любое

Материалы основных деталей

Наименование детали	Материал
Корпус	сталь 20

Показатели надежности

Назначенный срок службы до первого ремонта, лет	5
Назначенный срок службы корпусных деталей, часов	200000
Назначенный срок службы выемных деталей, часов	75000
Средняя наработка на отказ, циклов	400

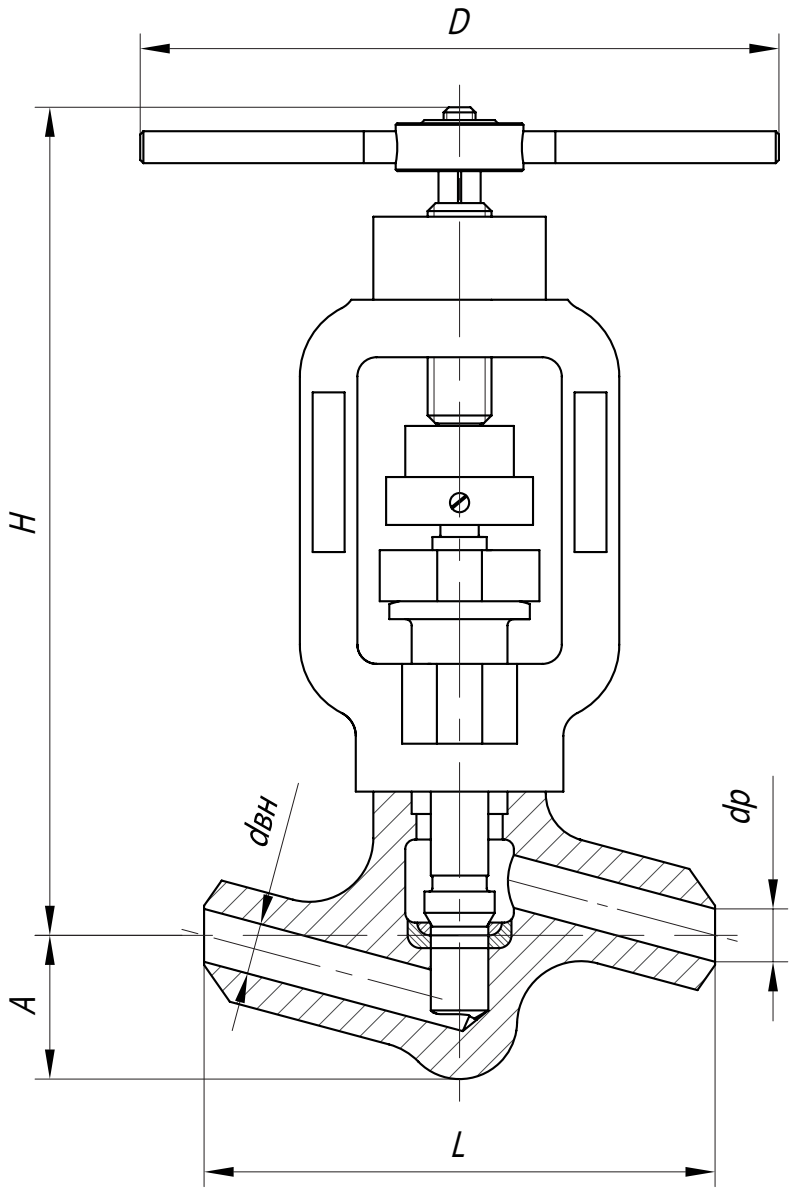

СА 21235-065

Основные габаритные и присоединительные размеры (мм), масса (кг)

dp	dвн	L	D	A	H	m**
64	—	250	360	95	530	39,5

Примечание * Копии действующих сертификатов и разрешений предоставляются по требованию заказчика
** Масса, не более

Производитель оставляет за собой право внесения незначительных изменений в конструкцию изделия, не влияющих на его эксплуатационные характеристики.

КЛАПАН ЗАПОРНЫЙ
DN 10 – 40 Pp 250
CA 21250-010
CA 21250-020
CA 21250-040

Применяется для перекрытия потока среды на технологических трубопроводах пара и горячей воды ТЭС и энергетических установках высоких параметров.

Сведения об изделии

Технические условия	ТУ У 29.1-14308859-011:2011
Сертификат соответствия*	УкрСЕПРО, ГОСТ Р
Разрешение на применение*	ТР ТС 010/2011; ТР ТС 032/2013

Технические характеристики

DN	10; 20; 40
Pp, МПа (кгс/см²)	25,0 (250)
Герметичность затвора	ГОСТ 9544
Присоединение к трубопроводу	под приварку
Тип управления	ручное

Условия эксплуатации

Рабочая среда	пар
Температура рабочей среды, ºС	плюс 545
Направление подачи рабочей среды	любое
Установочное положение	любое

Материалы основных деталей

Наименование детали	Материал
Корпус	сталь 12Х1МФ

Показатели надежности

Назначенный срок службы до первого ремонта, лет	5
Назначенный срок службы корпусных деталей, часов	200000
Назначенный срок службы выемных деталей, часов	75000
Средняя наработка на отказ, циклов	400

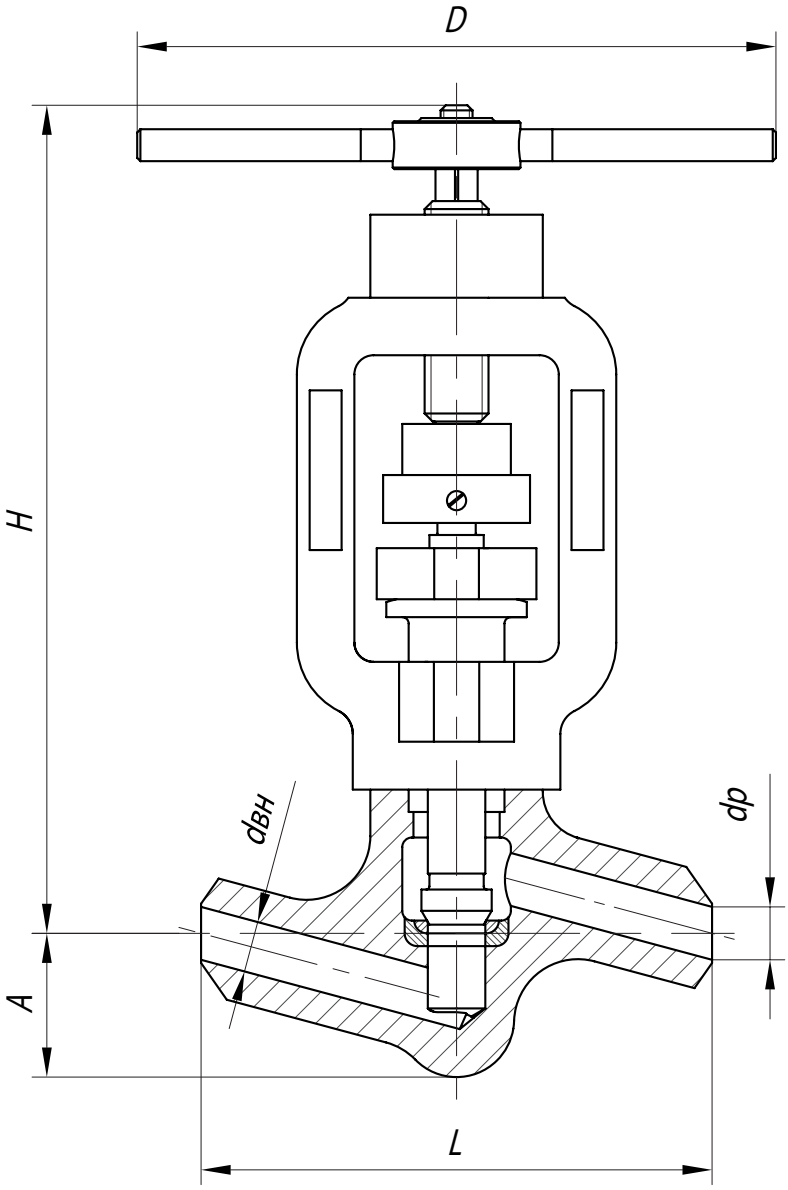

СА 21250-010; СА 21250-20; СА 21250-40

Основные габаритные и присоединительные размеры (мм), масса (кг)

Условное обозначение	Аналог производ-ства ОАО ЧЗЭМ»	dp	dвн	L	D	A	H	m**
СА 21250-10	589-10-0	—	10	110	150	30	195	3,5
СА 21250-20	999-20-0	—	16	160	200	45	260	6,7
СА 21250-40	1055-40-0	35	—	250	360	95	530	39,5

Примечание * Копии действующих сертификатов и разрешений предоставляются по требованию заказчика
** Масса, не более

Производитель оставляет за собой право внесения незначительных изменений в конструкцию изделия, не влияющих на его эксплуатационные характеристики.

КЛАПАН ЗАПОРНЫЙ
DN 10 – 50 Pp 373
CA 21373-010
CA 21373-020
CA 21373-050

Применяется для перекрытия потока среды на технологических трубопроводах пара и горячей воды ТЭС и энергетических установках высоких параметров.

Сведения об изделии

Технические условия	ТУ У 29.1-14308859-011:2011
Сертификат соответствия*	УкрСЕПРО, ГОСТ Р
Разрешение на применение*	ТР ТС 010/2011; ТР ТС 032/2013

Технические характеристики

DN	10; 20; 50
Pp, МПа (кгс/см²)	37,3 (373)
Герметичность затвора	ГОСТ 9544
Присоединение к трубопроводу	под приварку
Тип управления	ручное

Условия эксплуатации

Рабочая среда	вода
Температура рабочей среды, ºС	плюс 280
Направление подачи рабочей среды	любое
Установочное положение	любое

Материалы основных деталей

Наименование детали	Материал
Корпус	сталь 20

Показатели надежности

Назначенный срок службы до первого ремонта, лет	5
Назначенный срок службы корпусных деталей, часов	200000
Назначенный срок службы выемных деталей, часов	75000
Средняя наработка на отказ, циклов	400

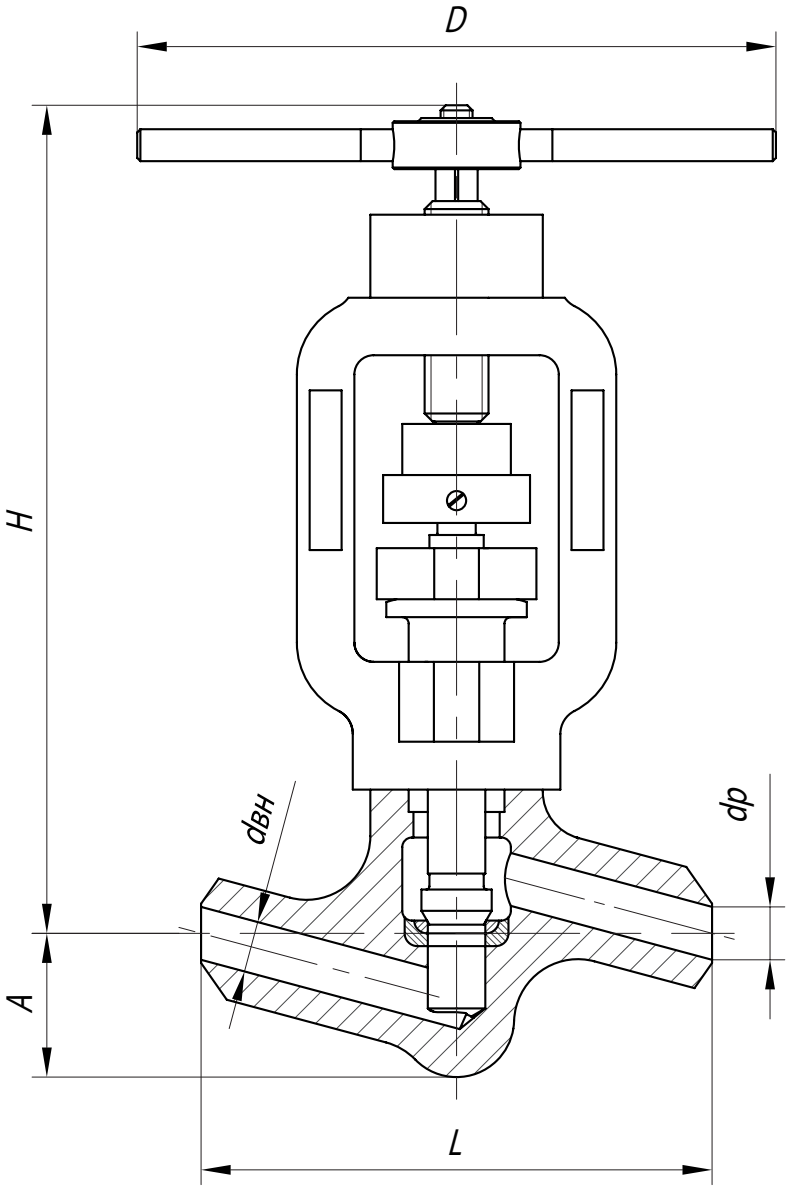

СА 21373-010; СА 21373-020; СА 21373-050

Основные габаритные и присоединительные размеры (мм), масса (кг)

Условное обозначение	Аналог производ-ства ОАО «ЧЗЭМ»	dp	dвн	L	D	A	H	m**
СА 21373-010	588-10-0	—	10	110	150	30	195	3,2
СА 21373-020	998-20-0	—	16	160	200	45	260	6,8
СА 21373-050	1054-40-0	56	—	250	360	95	525	40,0

Примечание * Копии действующих сертификатов и разрешений предоставляются по требованию заказчика
** Масса, не более

Производитель оставляет за собой право внесения незначительных изменений в конструкцию изделия, не влияющих на его эксплуатационные характеристики.

КЛАПАН ЗАПОРНЫЙ DN 6 PN 100 СА 23100-006 (аналог 1213-6-0)

Применяется для перекрытия потока среды на технологических трубопроводах пара и горячей воды ТЭС и энергетических установках высоких параметров.

Сведения об изделии

Технические условия	ТУ У 29.1-14308859-011:2011
Сертификат соответствия*	УкрСЕПРО, ГОСТ Р
Разрешение на применение*	ТР ТС 010/2011; ТР ТС 032/2013

Технические характеристики

DN	6
Pp, МПа (кгс/см²)	10,0 (100)
Герметичность затвора	ГОСТ 9544
Присоединение к трубопроводу	муфтовое
Тип управления	ручное

Условия эксплуатации

Рабочая среда	пар, вода
Температура рабочей среды, °С	—
Направление подачи рабочей среды	под золотник
Установочное положение	любое

Материалы основных деталей

Наименование детали	Материал
Корпус	сталь 20

Показатели надежности

Назначенный срок службы до первого ремонта, лет	5
Назначенный срок службы корпусных деталей, часов	200000
Назначенный срок службы выемных деталей, часов	75000
Средняя наработка на отказ, циклов	400

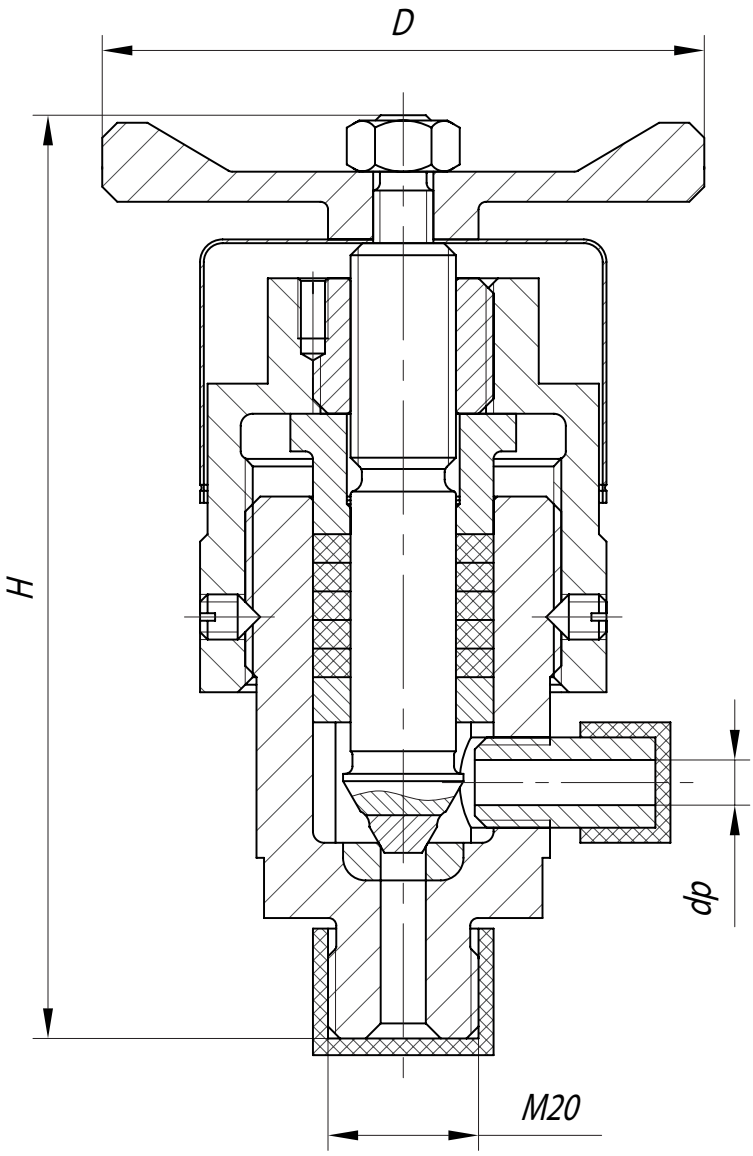

СА 23100-006

Основные габаритные и присоединительные размеры (мм), масса (кг)

dp	D	A	H	m**
6	80	—	105	1,3

Примечание * Копии действующих сертификатов и разрешений предоставляются по требованию заказчика
** Масса, не более

Производитель оставляет за собой право внесения незначительных изменений в конструкцию изделия, не влияющих на его эксплуатационные характеристики.

КЛАПАН ЗАПОРНЫЙ DN 10 Pp 137 CA 25137-010 (аналог 1093-10-0)

Применяется для перекрытия потока среды на технологических трубопроводах пара и горячей воды ТЭС и энергетических установках высоких параметров.

Сведения об изделии

Технические условия	ТУ У 29.1-14308859-011:2011
Сертификат соответствия*	УкрСЕПРО, ГОСТ Р
Разрешение на применение*	ТР ТС 010/2011; ТР ТС 032/2013

Технические характеристики

DN	10
Pp, МПа (кгс/см²)	13,7 (137)
Герметичность затвора	ГОСТ 9544
Присоединение к трубопроводу	под приварку
Тип управления	ручное

Условия эксплуатации

Рабочая среда	пар
Температура рабочей среды, °С	плюс 560
Направление подачи рабочей среды	под золотник
Установочное положение	любое

Материалы основных деталей

Наименование детали	Материал
Корпус	сталь 12Х1МФ

Показатели надежности

Назначенный срок службы до первого ремонта, лет	5
Назначенный срок службы корпусных деталей, часов	200000
Назначенный срок службы выемных деталей, часов	75000
Средняя наработка на отказ, циклов	400

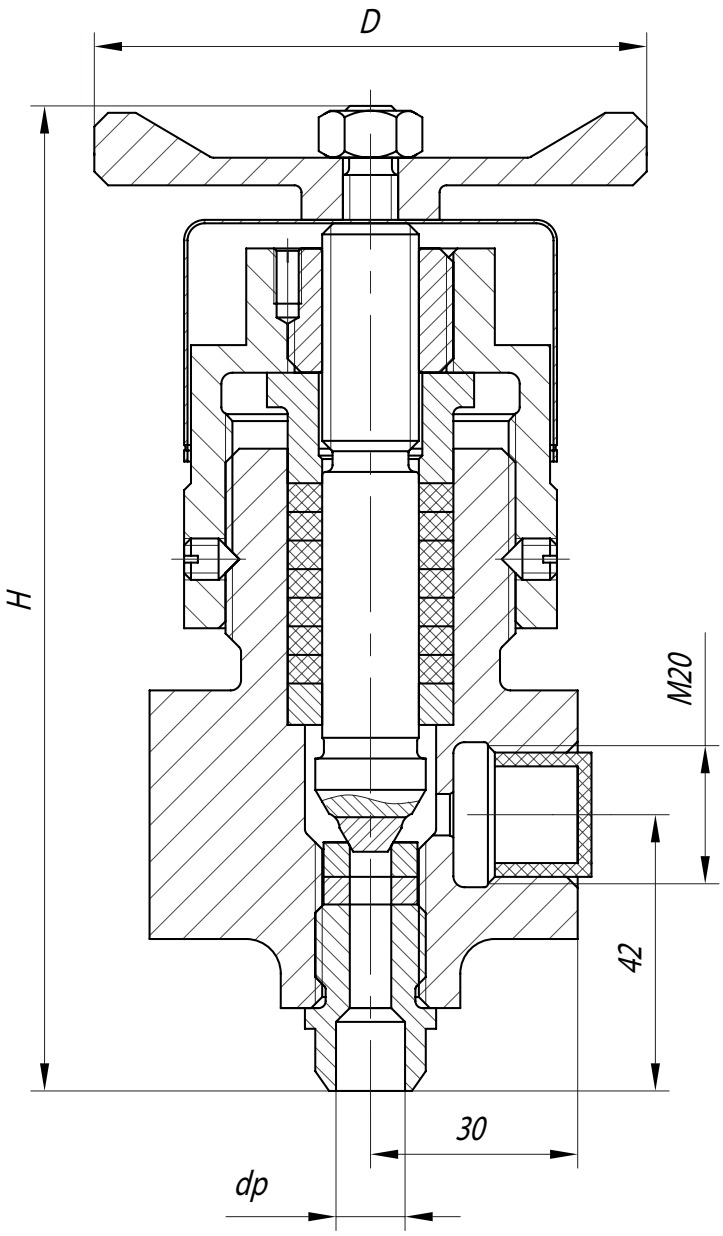

СА 25137-010

Основные габаритные и присоединительные размеры (мм), масса (кг)

dp	D	A	H	m**
10	80	—	123	1,8

Примечание * Копии действующих сертификатов и разрешений предоставляются по требованию заказчика
** Масса, не более

Производитель оставляет за собой право внесения незначительных изменений в конструкцию изделия, не влияющих на его эксплуатационные характеристики.

КЛАПАН ЗАПОРНЫЙ С ЭЛЕКТРОПРИВОДОМ DN 65 Pp 98 СА 21098-065-01 (аналог 1057-65-ЭМ)

Применяется для перекрытия потока среды на технологических трубопроводах пара и горячей воды ТЭС и энергетических установках высоких параметров.

Сведения об изделии

Технические условия	ТУ У 29.1-14308859-011:2011
Сертификат соответствия*	УкрСЕПРО, ГОСТ Р
Разрешение на применение*	ТР ТС 010/2011; ТР ТС 032/2013

Технические характеристики

DN	65
Pp, МПа (кгс/см²)	9,8 (98)
Герметичность затвора	ГОСТ 9544
Присоединение к трубопроводу	под приварку
Тип управления	электропривод Н-Б1-01 (мощность 1,32 кВт)

Условия эксплуатации

Рабочая среда	пар
Температура рабочей среды, °С	плюс 540
Направление подачи рабочей среды	любое
Установочное положение	Любое, за исключением положения, при котором электродвигатель находится под электроприводом. При установке клапана с уклоном от вертикальной оси свыше 15° рекомендуется установка опор под бугельный узел или привод

Материалы основных деталей

Наименование детали	Материал
Корпус	сталь 12Х1МФ

Показатели надежности

Назначенный срок службы до первого ремонта, лет	5
Назначенный срок службы корпусных деталей, часов	200000
Назначенный срок службы выемных деталей, часов	75000
Средняя наработка на отказ, циклов	400

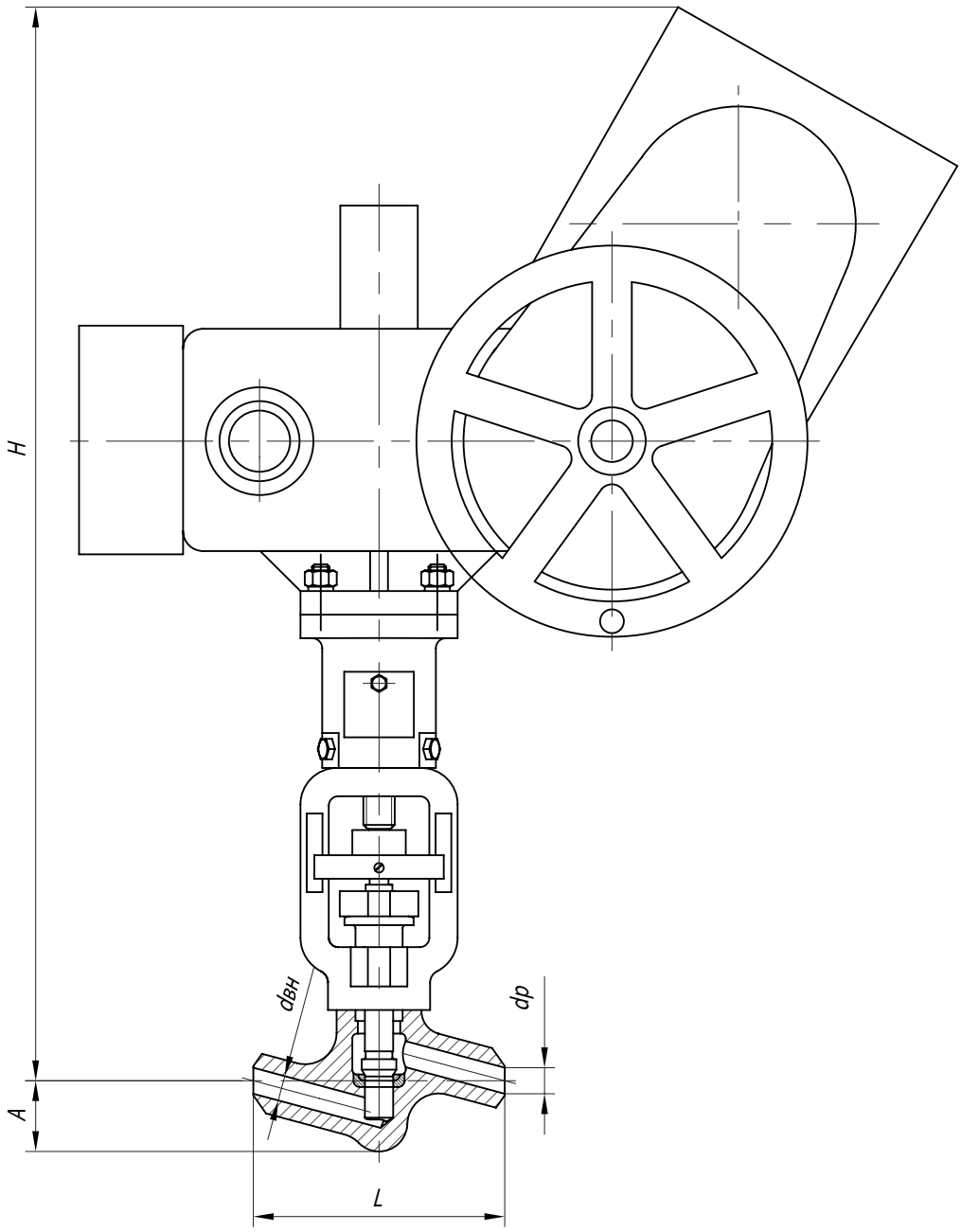

СА 21098-065-01

Основные габаритные и присоединительные размеры (мм), масса (кг)

dp	dвн	L	A	H	m**
64	—	250	95	996	96

Примечание * Копии действующих сертификатов и разрешений предоставляются по требованию заказчика
** Масса, не более

Производитель оставляет за собой право внесения незначительных изменений в конструкцию изделия, не влияющих на его эксплуатационные характеристики.

КЛАПАН ЗАПОРНЫЙ С ЭЛЕКТРОПРИВОДОМ DN 50 Pp 137 СА 21137-050-02 (аналог 1053-50-ЭМ)

Применяется для перекрытия потока среды на технологических трубопроводах пара и горячей воды ТЭС и энергетических установках высоких параметров.

Сведения об изделии

Технические условия	ТУ У 29.1-14308859-011:2011
Сертификат соответствия*	УкрСЕПРО, ГОСТ Р
Разрешение на применение*	ТР ТС 010/2011; ТР ТС 032/2013

Технические характеристики

DN	50
Pp, МПа (кгс/см²)	13,7 (137)
Герметичность затвора	ГОСТ 9544
Присоединение к трубопроводу	под приварку
Тип управления	электропривод Н-Б1-01 (мощность 1,32 кВт)

Условия эксплуатации

Рабочая среда	пар
Температура рабочей среды, °С	плюс 560
Направление подачи рабочей среды	любое
Установочное положение	Любое, за исключением положения, при котором электродвигатель находится под электроприводом. При установке клапана с уклоном от вертикальной оси свыше 15° рекомендуется установка опор под бугельный узел или привод

Материалы основных деталей

Наименование детали	Материал
Корпус	сталь 12Х1МФ

Показатели надежности

Назначенный срок службы до первого ремонта, лет	5
Назначенный срок службы корпусных деталей, часов	200000
Назначенный срок службы выемных деталей, часов	75000
Средняя наработка на отказ, циклов	400

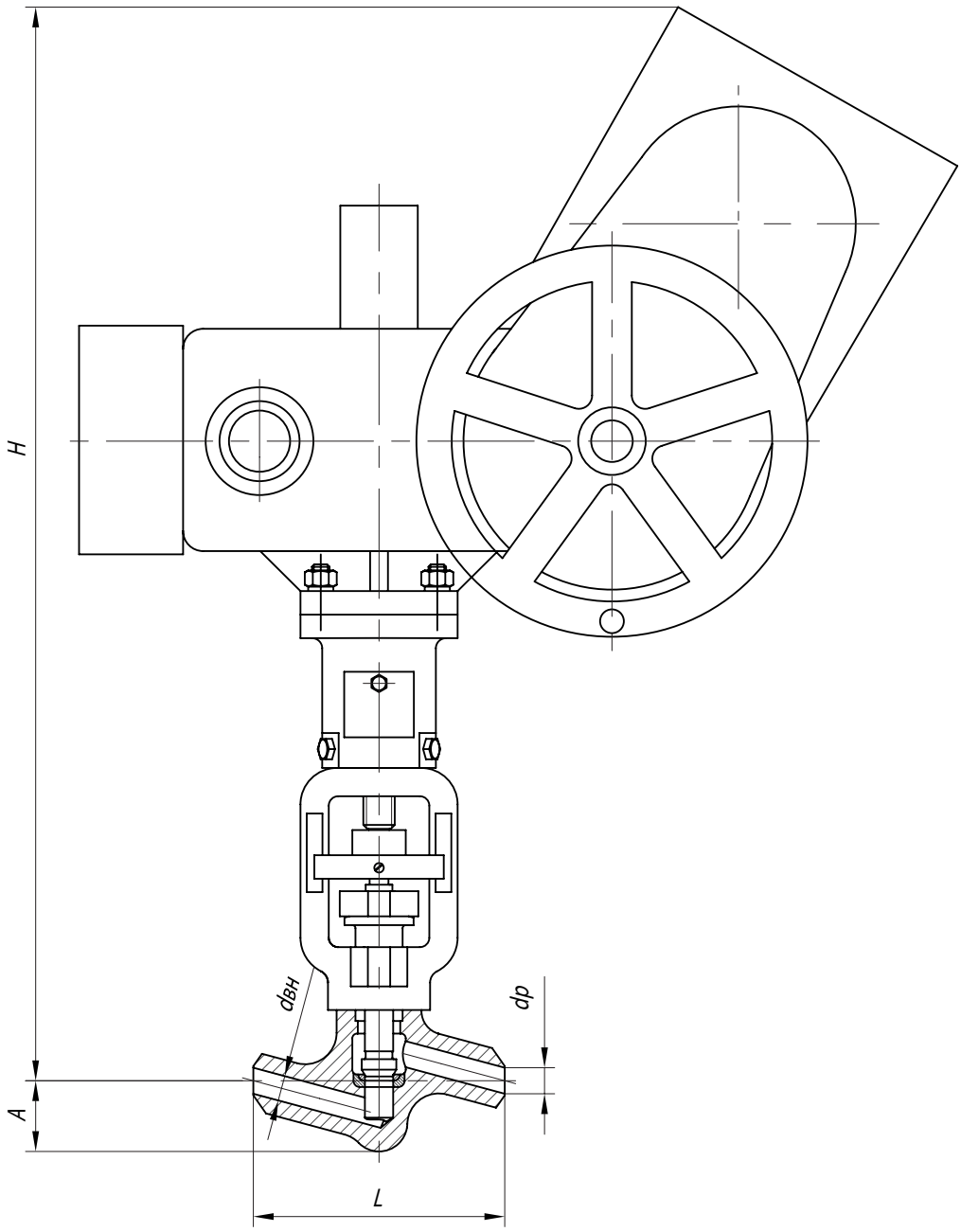

СА 21137-050-02

Основные габаритные и присоединительные размеры (мм), масса (кг)

dp	dвн	L	A	H	m**
56	—	250	95	996	96

Примечание * Копии действующих сертификатов и разрешений предоставляются по требованию заказчика
** Масса, не более

Производитель оставляет за собой право внесения незначительных изменений в конструкцию изделия, не влияющих на его эксплуатационные характеристики.

КЛАПАН ЗАПОРНЫЙ С ЭЛЕКТРОПРИВОДОМ DN 65 Pp 235 СА 21235-065-02 (аналог 1052-65-ЭМ)

Применяется для перекрытия потока среды на технологических трубопроводах пара и горячей воды ТЭС и энергетических установках высоких параметров.

Сведения об изделии

Технические условия	ТУ У 29.1-14308859-011:2011
Сертификат соответствия*	УкрСЕПРО, ГОСТ Р
Разрешение на применение*	ТР ТС 010/2011; ТР ТС 032/2013

Технические характеристики

DN	65
Pp, МПа (кгс/см²)	23,5 (235)
Герметичность затвора	ГОСТ 9544
Присоединение к трубопроводу	под приварку
Тип управления	электропривод Н-Б1-01 (мощность 1,32 кВт)

Условия эксплуатации

Рабочая среда	вода
Температура рабочей среды, °С	плюс 250
Направление подачи рабочей среды	любое
Установочное положение	Любое, за исключением положения, при котором электродвигатель находится под электроприводом. При установке клапана с уклоном от вертикальной оси свыше 15° рекомендуется установка опор под бугельный узел или привод

Материалы основных деталей

Наименование детали	Материал
Корпус	сталь 20

Показатели надежности

Назначенный срок службы до первого ремонта, лет	5
Назначенный срок службы корпусных деталей, часов	200000
Назначенный срок службы выемных деталей, часов	75000
Средняя наработка на отказ, циклов	400

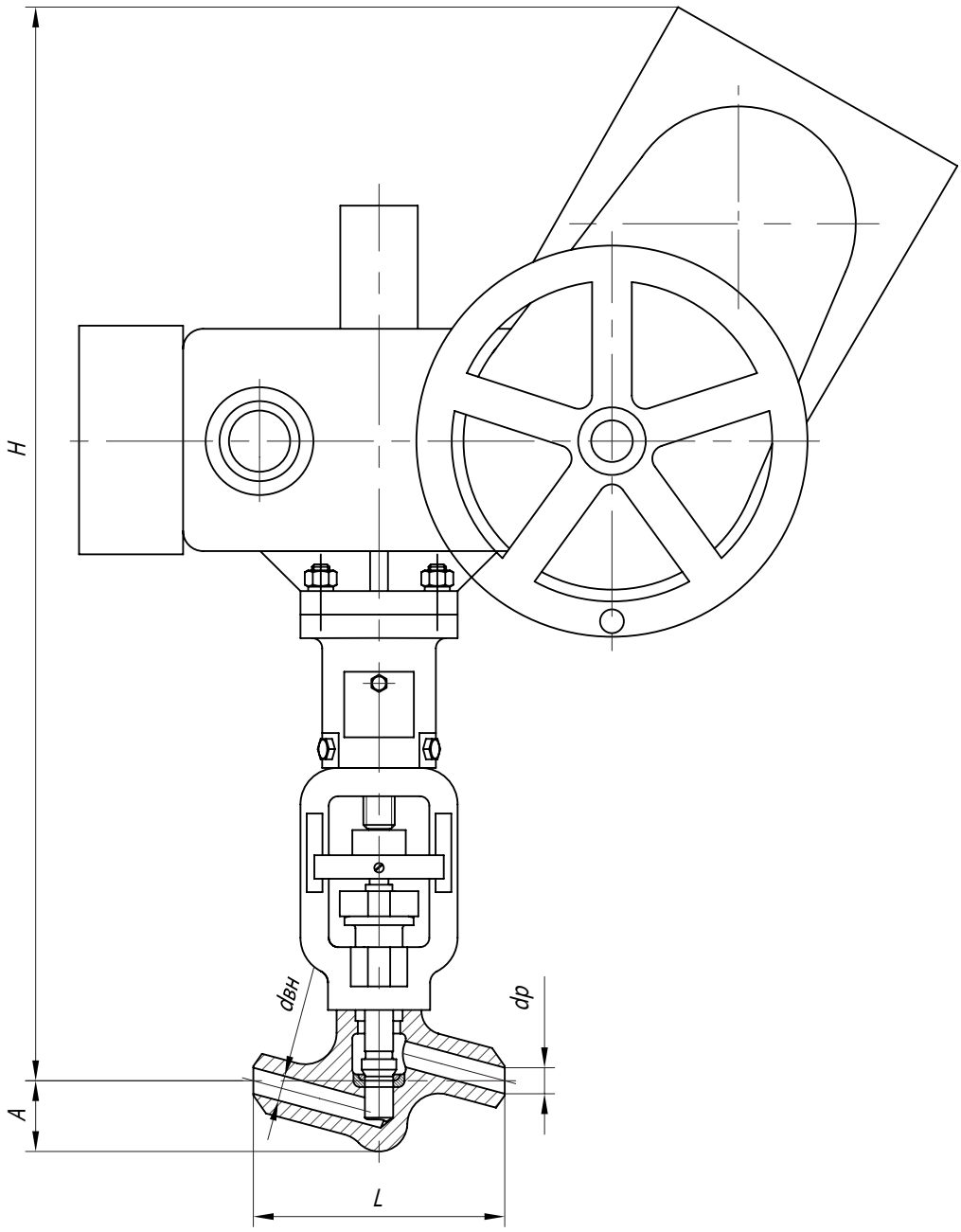

СА 21235-065-02

Основные габаритные и присоединительные размеры (мм), масса (кг)

dp	dвн	L	A	H	m**
64	—	250	95	996	96

Примечание * Копии действующих сертификатов и разрешений предоставляются по требованию заказчика
** Масса, не более

Производитель оставляет за собой право внесения незначительных изменений в конструкцию изделия, не влияющих на его эксплуатационные характеристики.

КЛАПАН ЗАПОРНЫЙ С ЭЛЕКТРОПРИВОДОМ DN 20, 40 Pp 250 CA 21250-020-02 CA 21250-040-02

Применяется для перекрытия потока среды на технологических трубопроводах пара и горячей воды ТЭС и энергетических установках высоких параметров.

Сведения об изделии

Технические условия	ТУ У 29.1-14308859-011:2011
Сертификат соответствия*	УкрСЕПРО, ГОСТ Р
Разрешение на применение*	ТР ТС 010/2011; ТР ТС 032/2013

Технические характеристики

DN	20; 40
Pp, МПа (кгс/см²)	25,0 (250)
Герметичность затвора	ГОСТ 9544
Присоединение к трубопроводу	под приварку
Тип управления	- электропривод Н-А2-08 (мощность 0,25 кВт) для СА 21250-20-02 - электропривод Н-Б1-01 (мощность 1,32 кВт) для СА 21250-40-02

Условия эксплуатации

Рабочая среда	пар
Температура рабочей среды, °С	плюс 545
Направление подачи рабочей среды	любое
Установочное положение	Любое, за исключением положения, при котором электродвига-тель находится под электроприводом. При установке клапана с уклоном от вертикальной оси свыше 15° рекомендуется установка опор под бугельный узел или привод

Материалы основных деталей

Наименование детали	Материал
Корпус	сталь 12Х1МФ

Показатели надежности

Назначенный срок службы до первого ремонта, лет	5
Назначенный срок службы корпусных деталей, часов	200000
Назначенный срок службы выемных деталей, часов	75000
Средняя наработка на отказ, циклов	400

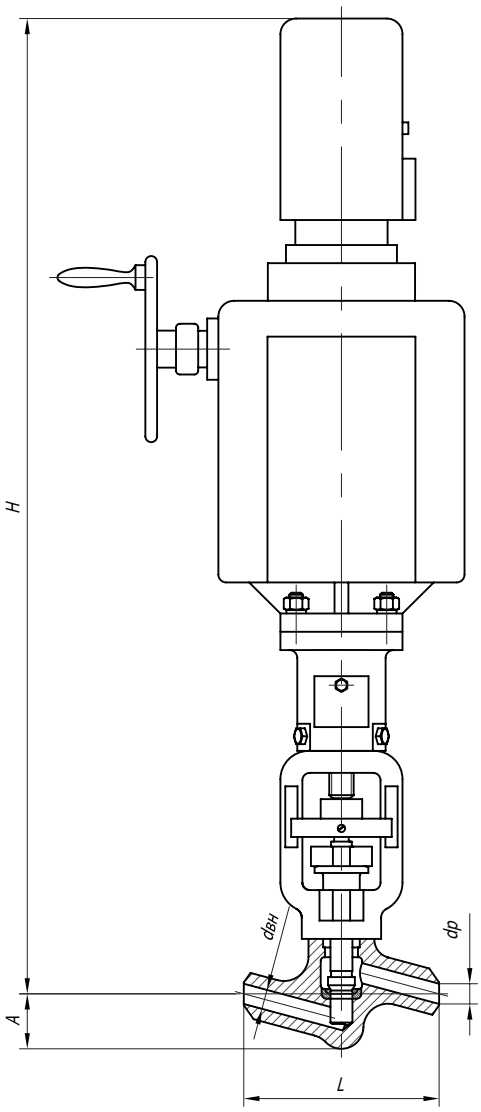

Рис. 1

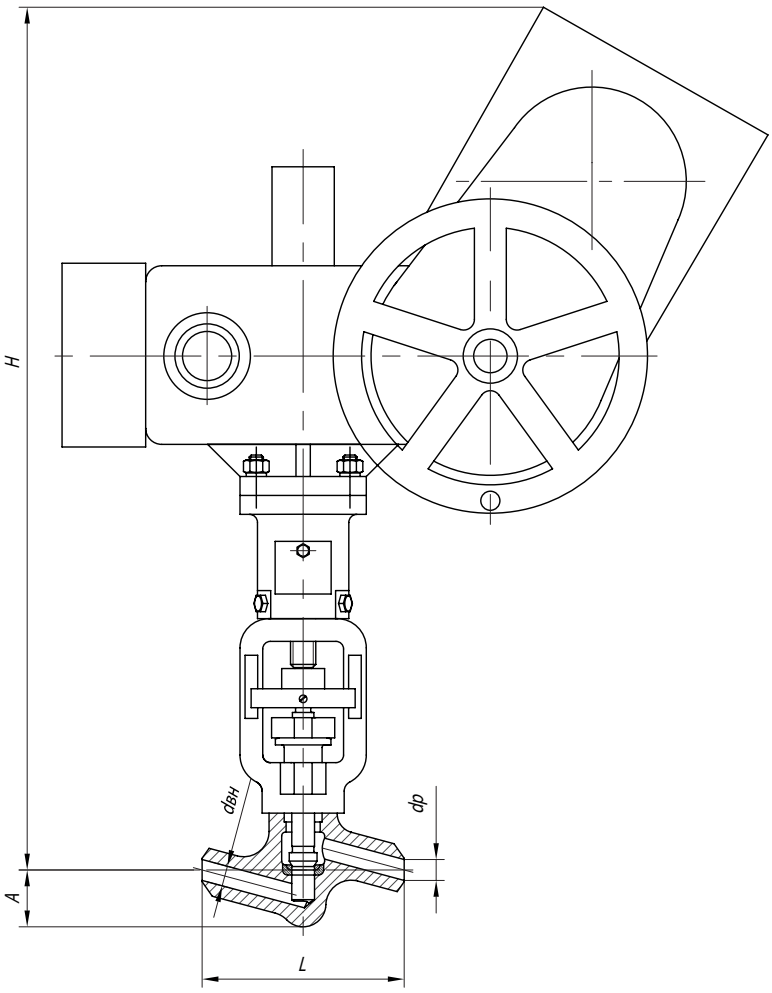

Рис.2

СА 21250-20-02; СА 21250-40-02

Основные габаритные и присоединительные размеры (мм), масса (кг)

Условное обозначение	Рис.	Аналог производ-ства ОАО «ЧЗЭМ»	dp	dвн	L	A	H	m**
СА 21250-20-02	1	999-20-ЭМ	—	16	160	45	797	26,5
СА 21250-40-02	2	1055-40-ЭМ	35	—	250	95	996	106,1

Примечание * Копии действующих сертификатов и разрешений предоставляются по требованию заказчика
** Масса, не более

Производитель оставляет за собой право внесения незначительных изменений в конструкцию изделия, не влияющих на его эксплуатационные характеристики.

КЛАПАН ЗАПОРНЫЙ С ЭЛЕКТРОПРИВОДОМ DN 20, 50 Pp 373 CA 21373-020-02 CA 21373-050-02

Применяется для перекрытия потока среды на технологических трубопроводах пара и горячей воды ТЭС и энергетических установках высоких параметров.

Сведения об изделии

Технические условия	ТУ У 29.1-14308859-011:2011
Сертификат соответствия*	УкрСЕПРО, ГОСТ Р
Разрешение на применение*	ТР ТС 010/2011; ТР ТС 032/2013

Технические характеристики

DN	20; 50
Pp, МПа (кгс/см²)	37,3 (373)
Герметичность затвора	ГОСТ 9544
Присоединение к трубопроводу	под приварку
Тип управления	- электропривод Н-А2-08 (мощность 0,25 кВт) для СА 21373-20-02 - электропривод Н-Б1-01 (мощность 1,32 кВт) для СА 21373-50-02

Условия эксплуатации

Рабочая среда	вода
Температура рабочей среды, °С	плюс 280
Направление подачи рабочей среды	любое
Установочное положение	Любое, за исключением положения, при котором электродвигатель находится под электроприводом. При установке клапана с уклоном от вертикальной оси свыше 15° рекомендуется установка опор под бугельный узел или привод

Материалы основных деталей

Наименование детали	Материал
Корпус	сталь 20

Показатели надежности

Назначенный срок службы до первого ремонта, лет	5
Назначенный срок службы корпусных деталей, часов	200000
Назначенный срок службы выемных деталей, часов	75000
Средняя наработка на отказ, циклов	400

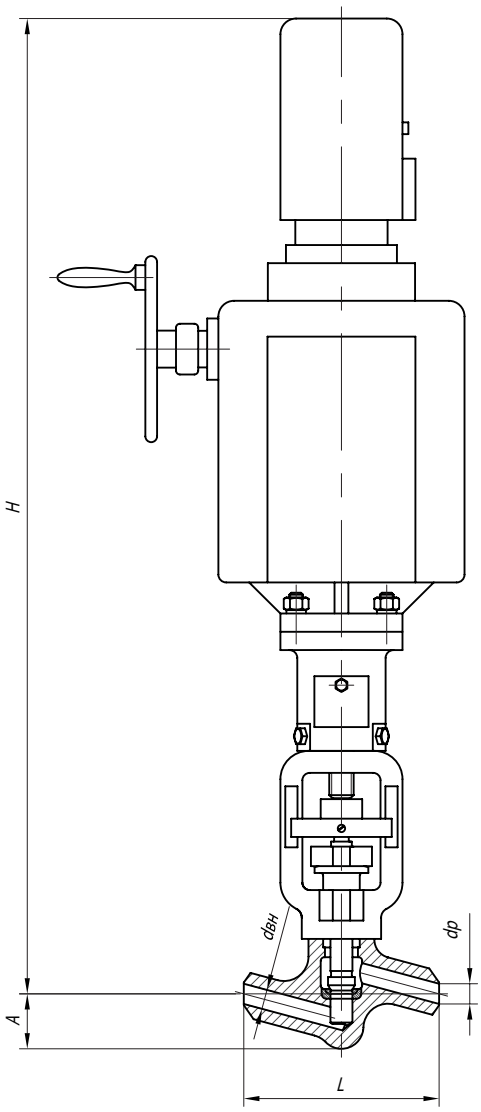

Рис. 1

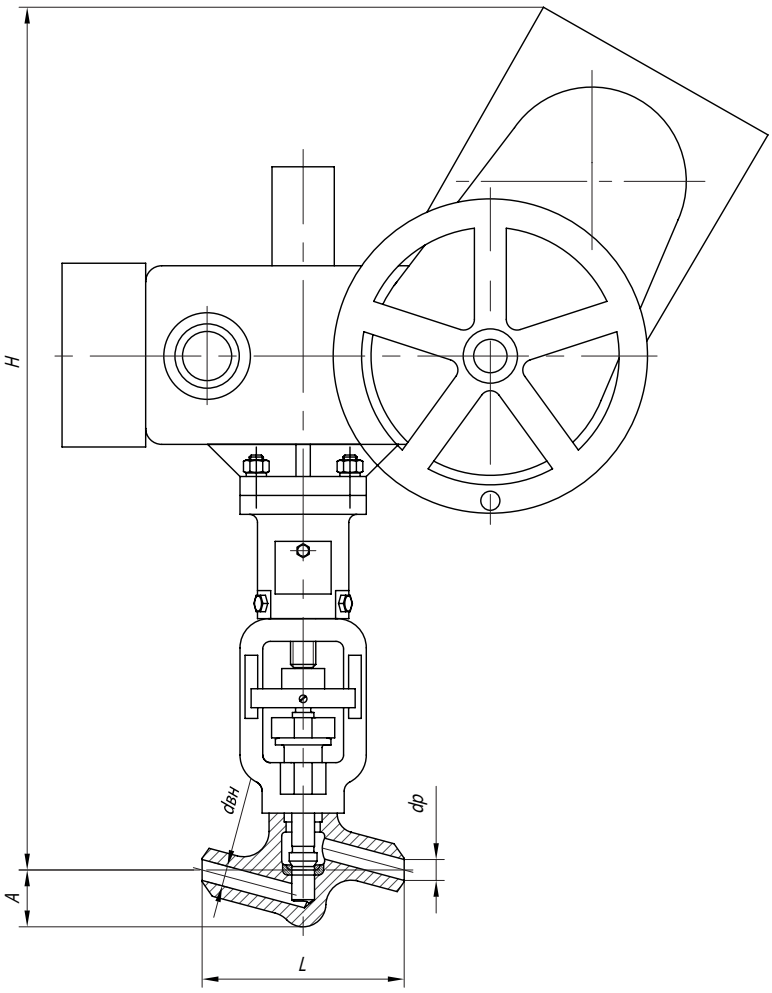

Рис.2

СА 21373-020-02; СА 21373-050-02

Основные габаритные и присоединительные размеры (мм), масса (кг)

Условное обозначение	Рис.	Аналог производства ОАО «ЧЗЭМ»	dp	dвн	L	A	H	m**
СА 21373-020-02	1	998-20-ЭМ	—	16	160	45	797	26,5
СА 21373-050-02	2	1054-40-ЭМ	56	—	250	95	996	106,1

Примечание * Копии действующих сертификатов и разрешений предоставляются по требованию заказчика
** Масса, не более

Производитель оставляет за собой право внесения незначительных изменений в конструкцию изделия, не влияющих на его эксплуатационные характеристики.

КЛАПАН РЕГУЛИРУЮЩИЙ DN 65 Pp 98 CA 61002-065

Применяется в качестве регулирующего устройства на технологических трубопроводах пара и горячей воды ТЭС и энергетических установках высоких параметров.

Сведения об изделии

Технические условия	ТУ У 29.1-14308859-011:2011
Сертификат соответствия*	УкрСЕПРО, ГОСТ Р
Разрешение на применение*	ТР ТС 010/2011; ТР ТС 032/2013

Технические характеристики

DN	65
Pp, МПа (кгс/см²)	9,8 (98)
Герметичность затвора	ГОСТ 9544
Присоединение к трубопроводу	под приварку
Тип управления	ручное

Условия эксплуатации

Рабочая среда	пар
Температура рабочей среды, °С	плюс 540
Направление подачи рабочей среды	под плунжер
Установочное положение	любое

Материалы основных деталей

Наименование детали	Материал
Корпус	сталь 12Х1МФ

Показатели надежности

Назначенный срок службы до первого ремонта, лет	5
Назначенный срок службы корпусных деталей, часов	200000
Назначенный срок службы выемных деталей, часов	75000
Средняя наработка на отказ, циклов	400

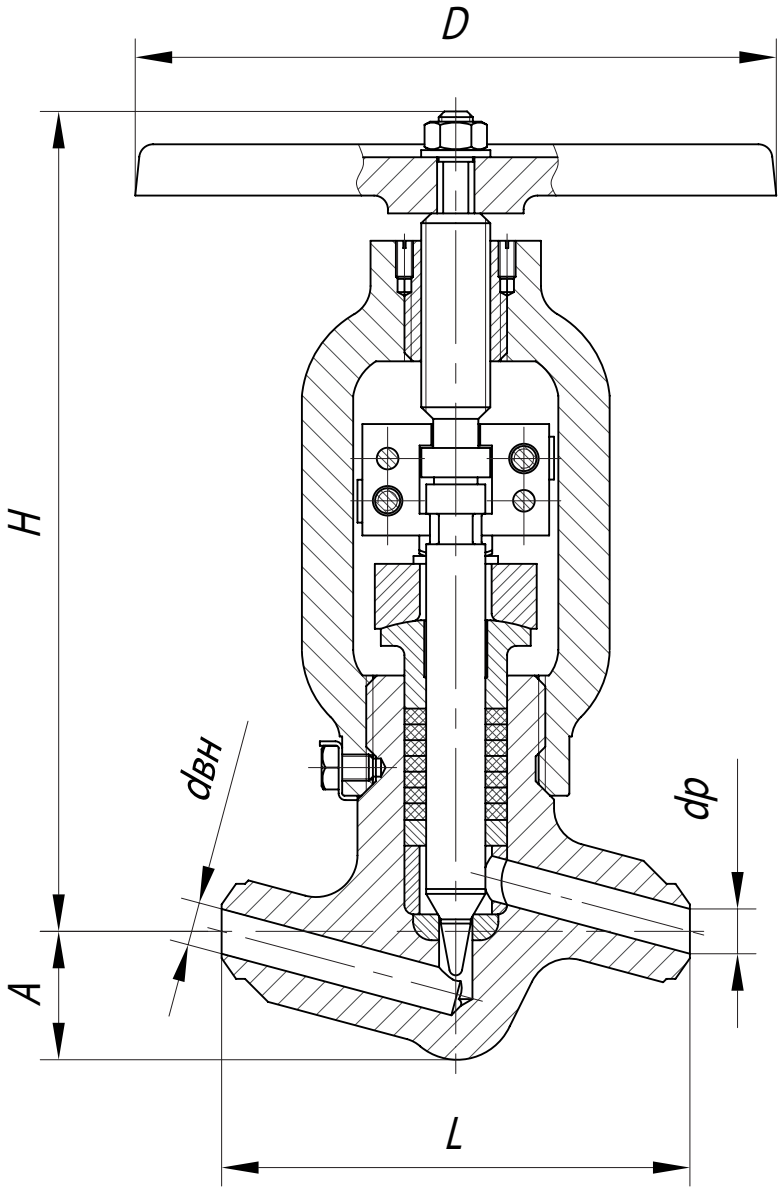

СА 61002-065

Основные габаритные и присоединительные размеры (мм), масса (кг)

dp	dвн	L	D	A	H	m**
58	—	250	360	95	528	39,5

Примечание * Копии действующих сертификатов и разрешений предоставляются по требованию заказчика
** Масса, не более

Производитель оставляет за собой право внесения незначительных изменений в конструкцию изделия, не влияющих на его эксплуатационные характеристики.

КЛАПАН РЕГУЛИРУЮЩИЙ DN 65 Pp 235 CA 61004-065

Применяется в качестве регулирующего устройства на технологических трубопроводах пара и горячей воды ТЭС и энергетических установках высоких параметров.

Сведения об изделии

Технические условия	ТУ У 29.1-14308859-011:2011
Сертификат соответствия*	УкрСЕПРО, ГОСТ Р
Разрешение на применение*	ТР ТС 010/2011; ТР ТС 032/2013

Технические характеристики

DN	65
Pp, МПа (кгс/см²)	23,5 (235)
Герметичность затвора	ГОСТ 9544
Присоединение к трубопроводу	под приварку
Тип управления	ручное

Условия эксплуатации

Рабочая среда	вода
Температура рабочей среды, °С	плюс 250
Направление подачи рабочей среды	под плунжер
Установочное положение	любое

Материалы основных деталей

Наименование детали	Материал
Корпус	сталь 20

Показатели надежности

Назначенный срок службы до первого ремонта, лет	5
Назначенный срок службы корпусных деталей, часов	200000
Назначенный срок службы выемных деталей, часов	75000
Средняя наработка на отказ, циклов	400

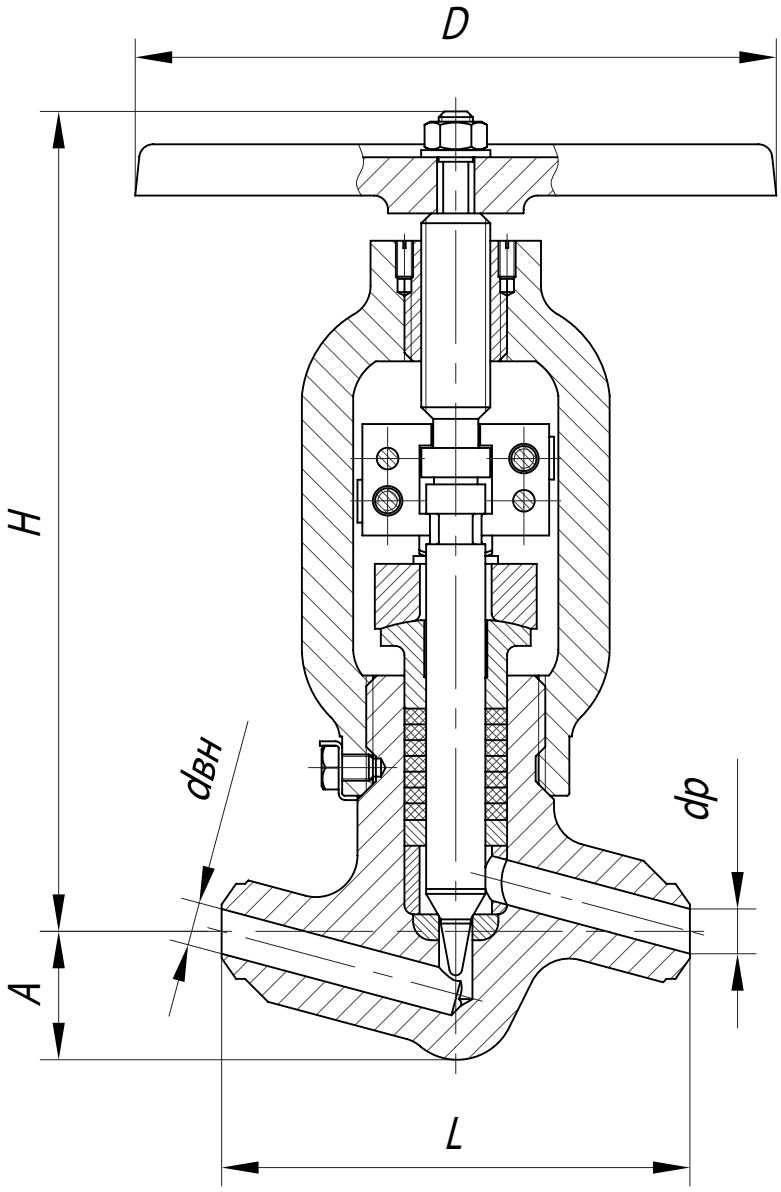

СА 61004-065

Основные габаритные и присоединительные размеры (мм), масса (кг)

dp	dвн	L	D	A	H	m**
64	—	250	360	95	530	39,5

Примечание * Копии действующих сертификатов и разрешений предоставляются по требованию заказчика
** Масса, не более

Производитель оставляет за собой право внесения незначительных изменений в конструкцию изделия, не влияющих на его эксплуатационные характеристики.

КЛАПАН РЕГУЛИРУЮЩИЙ DN 10, 20 Pp 250 CA 61002-010 CA 61003-020

Применяется в качестве регулирующего устройства на технологических трубопроводах пара и горячей воды ТЭС и энергетических установках высоких параметров.

Сведения об изделии

Технические условия	ТУ У 29.1-14308859-011:2011
Сертификат соответствия*	УкрСЕПРО, ГОСТ Р
Разрешение на применение*	ТР ТС 010/2011; ТР ТС 032/2013

Технические характеристики

DN	10; 20
Pp, МПа (кгс/см²)	25,0 (250)
Герметичность затвора	ГОСТ 9544
Присоединение к трубопроводу	под приварку
Тип управления	ручное

Условия эксплуатации

Рабочая среда	пар
Температура рабочей среды, °С	плюс 545
Направление подачи рабочей среды	под плунжер
Установочное положение	любое

Материалы основных деталей

Наименование детали	Материал
Корпус	сталь 12Х1МФ

Показатели надежности

Назначенный срок службы до первого ремонта, лет	5
Назначенный срок службы корпусных деталей, часов	200000
Назначенный срок службы выемных деталей, часов	75000
Средняя наработка на отказ, циклов	400

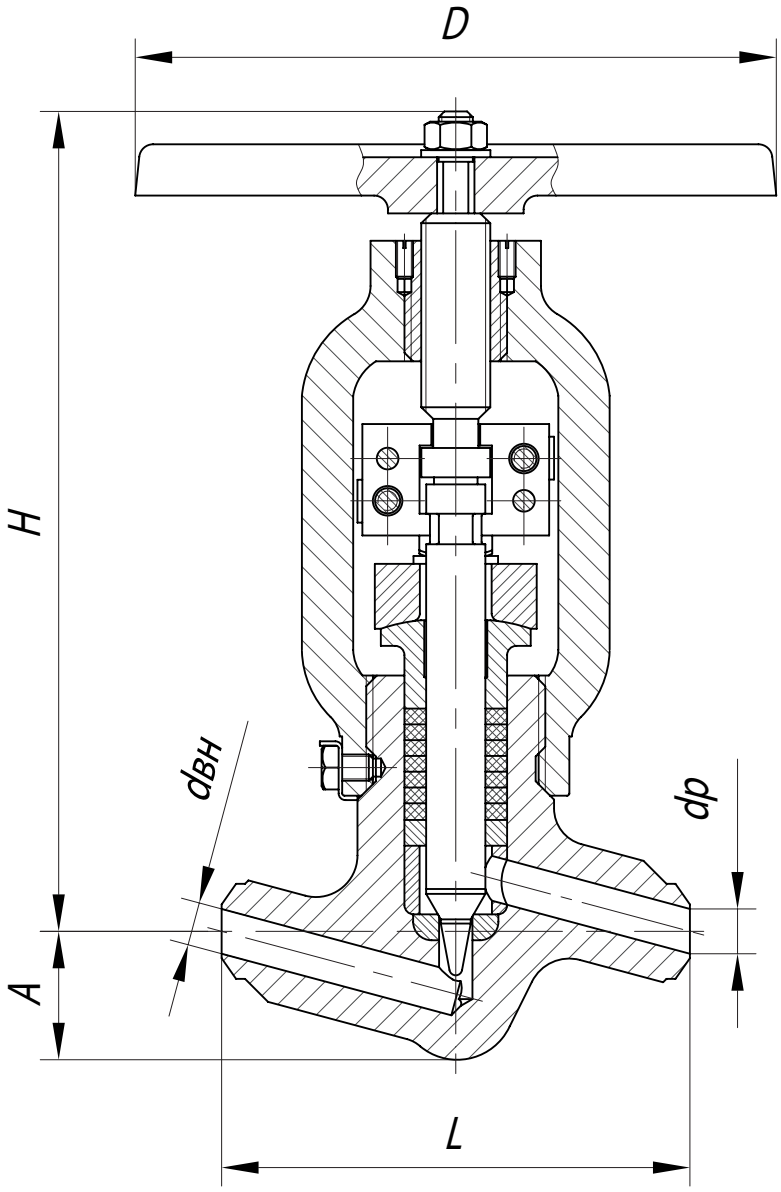

СА 61002-010; СА 61003-020

Основные габаритные и присоединительные размеры (мм), масса (кг)

Условное обозначение	Аналог производства ОАО «ЧЗЭМ»	dp	dвн	L	D	A	H	m**
СА 61002-10	597-10-0[a]	—	10	110	150	30	195	3,5
СА 61003-20	1031-20-0	—	16	160	200	45	260	6,7

Примечание * Копии действующих сертификатов и разрешений предоставляются по требованию заказчика
** Масса, не более

Производитель оставляет за собой право внесения незначительных изменений в конструкцию изделия, не влияющих на его эксплуатационные характеристики.

КЛАПАН РЕГУЛИРУЮЩИЙ DN 10, 20 Pp 373 CA 61003-010 CA 61004-020

Применяется в качестве регулирующего устройства на технологических трубопроводах пара и горячей воды ТЭС и энергетических установках высоких параметров.

Сведения об изделии

Технические условия	ТУ У 29.1-14308859-011:2011
Сертификат соответствия*	УкрСЕПРО, ГОСТ Р
Разрешение на применение*	ТР ТС 010/2011; ТР ТС 032/2013

Технические характеристики

DN	10; 20
Pp, МПа (кгс/см²)	37,3 (373)
Герметичность затвора	ГОСТ 9544
Присоединение к трубопроводу	под приварку
Тип управления	ручное

Условия эксплуатации

Рабочая среда	вода
Температура рабочей среды, °С	плюс 280
Направление подачи рабочей среды	под плунжер
Установочное положение	любое

Материалы основных деталей

Наименование детали	Материал
Корпус	сталь 20

Показатели надежности

Назначенный срок службы до первого ремонта, лет	5
Назначенный срок службы корпусных деталей, часов	200000
Назначенный срок службы выемных деталей, часов	75000
Средняя наработка на отказ, циклов	400

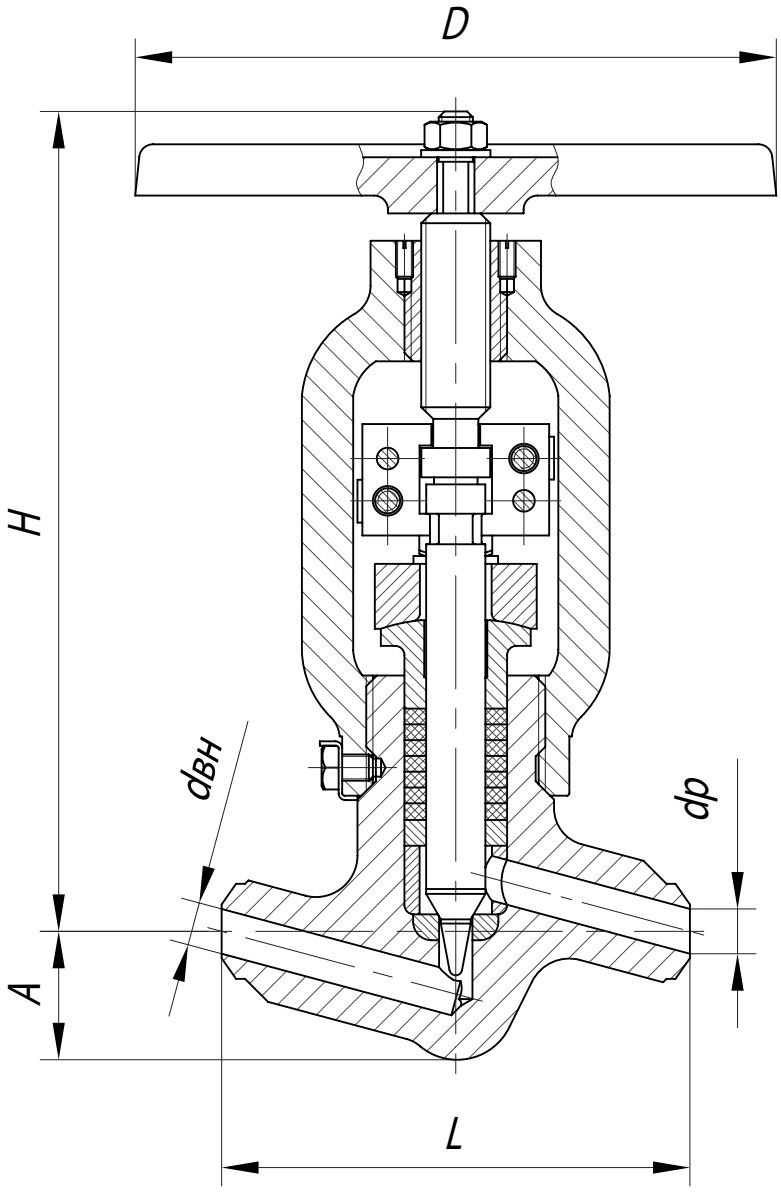

СА 61003-010; СА 61004-020

Основные габаритные и присоединительные размеры (мм), масса (кг)

Условное обозначение	Аналог производ-ства ОАО «ЧЗЭМ»	dp	dвн	L	D	A	H	m**
СА 61003-010	584-10-0	—	10	110	150	30	195	3,2
СА 61004-020	1032-0-0	—	16	160	200	45	260	6,8

Примечание * Копии действующих сертификатов и разрешений предоставляются по требованию заказчика
** Масса, не более

Производитель оставляет за собой право внесения незначительных изменений в конструкцию изделия, не влияющих на его эксплуатационные характеристики.

АО ПРОМАРМАТУРА

ОПРОСНЫЙ ЛИСТ № _____

Предприятие заказчик: _____

Контактное лицо: _____

Цех, установка: _____

Табличная фигура: _____ номер чертежа: _____

Тип арматуры

Кран: □ конусный □ цилиндрический □ шаровой

Клапан: □ запорный □ распределительный □ предохранительный
□ отсечной □ смесительный □ регулирующий □ обратный

Задвижка: □ клиновая □ параллельная □ шланговая
□ затвор обратный □ затвор дисковый
□ конденсатоотводчик □ фильтр

Тип корпуса

□ прямоточный □ проходной □ угловой □ трехходовой

Материал

корпуса _____ крышки _____

Уплотнение

сальниковое (□ фторопласт □ графит □ другое _____) □ сильфонное

Номинальный диаметр DN, мм _____ **Номинальное давление PN, кгс/см²** _____

Рабочая среда

Наименование (химический состав) _____

Агрегатное состояние: □ жидкость □ газ □ пар

Плотность, кг/м³ _____ Температура, °С от _____ до _____

Рабочие параметры

Расход мин/норм/макс, м³/ч _____ / _____ / _____

Условная пропускная способность Kvy, м³/ч _____

Пропускная характеристика: □ линейная □ равнопроцентная

Рабочее давление Pp, кгс/см² _____

Мин. перепад давления, кгс/см² _____

Норма герметичности ГОСТ _____ другая _____

Материал уплотнительных поверхностей

Корпус: □ латунь □ бронза □ нержавеющая сталь
□ твердый сплав □ материал корпуса (бк)

Клапан: □ латунь □ бронза □ нержавеющая сталь
□ твердый сплав □ фторопласт □ резина

Присоединение

□ фланцевое □ муфтовое □ штуцерное □ цапковое □ под приварку □ стяжное

Присоединительные размеры по ГОСТ _____ EN _____ ANSI _____

Исполнение фланцев:

□ соединительный выступ □ выступ □ впадина □ шип

□ паз □ под прокладку овального сечения □ под линзовую прокладку

Привод

□ ручной □ пневматический □ электрический

□ электромагнитный □ гидравлический

Время открытия/закрытия, с _____ / _____

Питание привода _____ кг/см² _____ В _____ Гц

Управляющий сигнал _____ Ом _____ мГн _____ мА _____ кгс/см²

Тип взрывозащиты: □ EExd □ EExi □ общего назначения

Принадлежности

□ конечные выключатели □ датчик положения □ фильтр-регулятор

□ позиционер □ ручной дублер □ ответные фланцы, прокладки, крепеж

Установка

Размер трубы, DnxS, мм

Температура окружающей среды, °С от _____ до _____

Количество, шт. _____

Дополнительные требования _____

_____

+38 (0562) 35-66-24, 35-66-25 • факс +38 (0562) 35-66-32 • e-mail: sales@promarmatura.ua

WWW.PROMARMATURA.UA